POZN.:

V TABULKÁCH JSOU ROZEPSÁNY JEDNOTLIVÉ ZAŘIZOVACÍ PŘEDMĚTY
A VÝTOKOVÉ ARMATURY, INSTALOVANÉ V OZNAČENÝCH MÍSTECH
PROJEKTOVÉ DOKUMENTACE ZDRAVOTNĚ TECHNICKÝCH INSTALACÍ.

PŘESNÉ TYPY ZAŘIZOVACÍCH PŘEDMĚTŮ A VODOVODNÍCH ARMATUR BUDOU DLE VÝBĚRU ARCHITEKTA A INVESTORA STAVBY !

DODAVATEL STAVBY PŘEDLOŽÍ VZORKY ARCHITEKTOVI A INVESTOROVI K ODSOUHLASENÍ !

AUTORIZACE:

PARÉ:

ZODPOVĚDNÝ PROJEKTANT: František Kadaně	VYPRACOVAL: František Kadaně	**František Kadaně** projektová činnost ve výstavbě Hlupín 40, 386 01 Strakonice IČ: 04948092
STAVEBNÍK:	MĚSTO HORAŽĎOVICE, Mírové náměstí 1, 341 01 Horažďovice	
GENERÁLNÍ PROJEKTANT: (HIP)	ING.ARCH.MGA. JIŘÍ BÍZA Na Usedlosti 387/21, 147 00 Praha 4 – Braník	
PROJEKTANT ČÁSTI ZTI:	FRANTIŠEK KADANĚ, Hlupín 40, 386 01 Strakonice	
AKCE: REKONSTRUKCE SOKOLOVNY HORAŽĎOVICE k.ú. Horažďovice 641855		FORMÁT: 31A4 DATUM: LEDEN 2024 STUPEŇ PD: DOKUMENTACE PRO PROVEDENÍ STAVBY NÁZEV: SHD_ZTI_DPS
ČÁST: D.1.4 – Technika prostředí staveb D.1.4.a – ZDRAVOTNĚ TECHNICKÉ INSTALACE		
VÝKRES: TABULKA ZAŘIZOVACÍCH PŘEDMĚTŮ, PRVKŮ A VÝTOKOVÝCH ARMATUR		MĚŘÍTKO: – / Č. VÝKRESU: 15

OZNAČENÍ VE VÝKRESE	POPIS SESTAVY	DOPLŇUJÍCÍ INFORMACE, ROZMĚRY, OBRÁZKY, APOD.	POČET SESTAV
WCZ	– ZÁVĚSNÁ ZÁCHODOVÁ MÍSA S HLUBOKÝM SPLACHOVÁNÍM – KERAMICKÁ, BÍLÁ BARVA ŠÍŘKA 360 MM, DÉLKA 530 MM VÝŠKOVÁ ÚROVEŇ HORNÍ HRANY ZÁVĚSNÉ WC MÍSY = 400 MM NAD ČISTOU PODLAHOU (VÝŠKA WC MÍSY VČ. SEDÁTKA MUSÍ BÝT NEJVÝŠE 425 MM !) ODPAD HORIZONTÁLNÍ VE VÝŠCE 225 MM NAD ČISTOU PODLAHOU (OSA VÝVODU KLOZETU) – ZÁVĚSNÁ WC MÍSA UCHYCENÁ K SAMONOSNÉMU MONTÁŽNÍMU PRVKU S OCEL. RÁMEM – TYPOVÉMU PRO ZÁVĚSNÉ ZÁCHODOVÉ MÍSY S VYLOŽENÍM DO 620 MM, MONT. PRVEK VČETNĚ UPEVŇOVACÍHO MATERIÁLU, MONTÁŽNÍ PRVEK SE SPLACHOVACÍ NÁDRŽKOU PRO DVOJÍ MNOŽSTVÍ SPLACHOVÁNÍ – 3 A 6 LITRŮ KOTVENÍ SAMONOSNÉHO MONTÁŽNÍHO PRVKU DO PODLAHY A DO STĚNY SOUČÁSTÍ MONTÁŽNÍHO PRVKU BUDE INTEGROVANÝ ROHOVÝ VENTIL, NA KTERÝ BUDE NAPOJEN ROZVOD SV – SOUPRAVA PRO TLUMENÍ HLUKU – STAVEBNÍ SOUPRAVA PRO PŘEDSTĚNOVOU MONTÁŽ + VEŠKERÝ UPEVŇOVACÍ MATERIÁL PRO SPOLEHLIVOU MONTÁŽ – OVLÁDACÍ TLAČÍTKO K MONTÁŽNÍMU PRVKU PRO ZÁVĚSNÉ WC (PRO 2 MNOŽSTVÍ SPLACHOVÁNÍ – 3 A 6 L) PLASTOVÉ, BÍLÉ – OVLÁDÁNÍ ZEPŘEDU 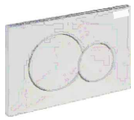 – ZÁCHODOVÉ SEDÁTKO DUROPLASTOVÉ S POKLOPEM (BÍLÉ), NEREZOVÉ ÚCHYTY	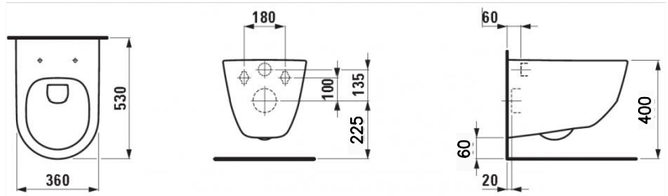 Obrázek s příkladem 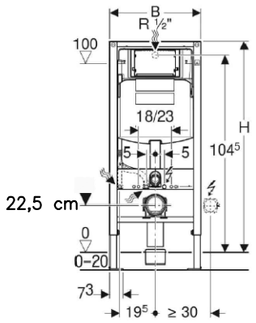 B = 50 cm H = 112 cm T = 12 cm 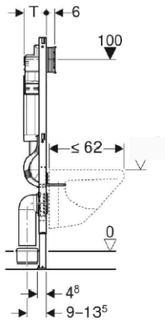	8
WCZ1	– ZÁVĚSNÁ ZÁCHODOVÁ MÍSA S HLUBOKÝM SPLACHOVÁNÍM – KERAMICKÁ, BÍLÁ BARVA ŠÍŘKA 360 MM, DÉLKA 530 MM VÝŠKOVÁ ÚROVEŇ HORNÍ HRANY ZÁVĚSNÉ WC MÍSY = 400 MM NAD ČISTOU PODLAHOU (VÝŠKA WC MÍSY VČ. SEDÁTKA MUSÍ BÝT NEJVÝŠE 425 MM !) ODPAD HORIZONTÁLNÍ VE VÝŠCE 225 MM NAD ČISTOU PODLAHOU (OSA VÝVODU KLOZETU) – ZÁVĚSNÁ WC MÍSA UCHYCENÁ K SAMONOSNÉMU MONTÁŽNÍMU PRVKU S OCEL. RÁMEM – TYPOVÉMU PRO ZÁVĚSNÉ ZÁCHODOVÉ MÍSY S VYLOŽENÍM DO 620 MM, MONT. PRVEK VČETNĚ UPEVŇOVACÍHO MATERIÁLU, MONTÁŽNÍ PRVEK SE SPLACHOVACÍ NÁDRŽKOU PRO DVOJÍ MNOŽSTVÍ SPLACHOVÁNÍ – 3 A 6 LITRŮ KOTVENÍ SAMONOSNÉHO MONTÁŽNÍHO PRVKU DO PODLAHY A MEZI BOČNÍ STĚNY SOUČÁSTÍ MONTÁŽNÍHO PRVKU BUDE INTEGROVANÝ ROHOVÝ VENTIL, NA KTERÝ BUDE NAPOJEN ROZVOD SV – SOUPRAVA PRO TLUMENÍ HLUKU – STAVEBNÍ SOUPRAVA PRO PŘEDSTĚNOVOU MONTÁŽ + VEŠKERÝ UPEVŇOVACÍ MATERIÁL PRO SPOLEHLIVOU MONTÁŽ – OVLÁDACÍ TLAČÍTKO K MONTÁŽNÍMU PRVKU PRO ZÁVĚSNÉ WC (PRO 2 MNOŽSTVÍ SPLACHOVÁNÍ – 3 A 6 L) PLASTOVÉ, BÍLÉ – OVLÁDÁNÍ ZEPŘEDU – ZÁCHODOVÉ SEDÁTKO DUROPLASTOVÉ S POKLOPEM (BÍLÉ), NEREZOVÉ ÚCHYTY	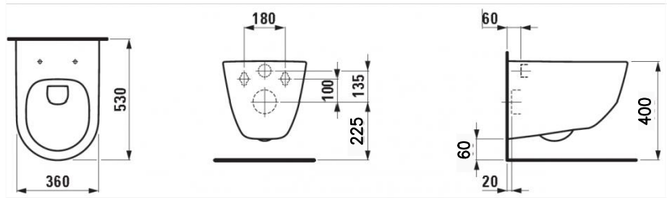 Obrázek s příkladem 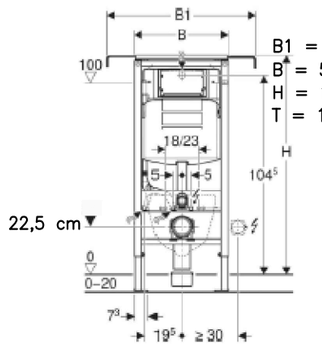 B1 = 80–110 cm B = 50 cm H = 115 cm T = 12 cm 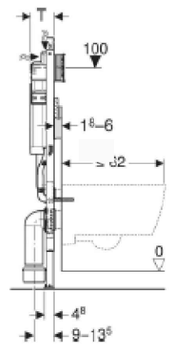	5

TABULKA ZAŘIZOVACÍCH PŘEDMĚTŮ A VÝTOKOVÝCH ARMATUR

OZNAČENÍ VE VÝKRESE	POPIS SESTAVY	DOPLŇUJÍCÍ INFORMACE, ROZMĚRY, OBRÁZKY, APOD.	POČET SESTAV
WCZ2	– ZÁVĚSNÁ ZÁCHODOVÁ MÍSA S HLUBOKÝM SPLACHOVÁNÍM – KERAMICKÁ, BÍLÁ BARVA ŠÍŘKA 360 MM, DÉLKA 490 MM ("ZKRÁCENÝ") VÝŠKOVÁ ÚROVEŇ HORNÍ HRANY ZÁVĚSNÉ WC MÍSY = 400 MM NAD ČISTOU PODLAHOU (VÝŠKA WC MÍSY VČ. SEDÁTKA MUSÍ BÝT NEJVÝŠE 425 MM !) ODPAD HORIZONTÁLNÍ VE VÝŠCE 225 MM NAD ČISTOU PODLAHOU (OSA VÝVODU KLOZETU) – ZÁVĚSNÁ WC MÍSA UCHYCENÁ K SAMONOSNÉMU MONTÁŽNÍMU PRVKU S OCEL. RÁMEM – TYPOVÉMU PRO ZÁVĚSNÉ ZÁCHODOVÉ MÍSY S VYLOŽENÍM DO 620 MM, MONT. PRVEK VČETNĚ UPEVŇOVACÍHO MATERIÁLU, MONTÁŽNÍ PRVEK SE SPLACHOVACÍ NÁDRŽKOU PRO DVOJÍ MNOŽSTVÍ SPLACHOVÁNÍ – 3 A 6 LITRŮ KOTVENÍ SAMONOSNÉHO MONTÁŽNÍHO PRVKU DO PODLAHY A MEZI BOČNÍ STĚNY SOUČÁSTÍ MONTÁŽNÍHO PRVKU BUDE INTEGROVANÝ ROHOVÝ VENTIL, NA KTERÝ BUDE NAPOJEN ROZVOD SV – SOUPRAVA PRO TLUMENÍ HLUKU – STAVEBNÍ SOUPRAVA PRO PŘEDSTĚNOVOU MONTÁŽ + VEŠKERÝ UPEVŇOVACÍ MATERIÁL PRO SPOLEHLIVOU MONTÁŽ, VČ. POMOCNÉ KONSTRUKCE PRO UKOTVENÍ MEZI BOČNÍ STĚNY – OVLÁDACÍ TLAČÍTKO K MONTÁŽNÍMU PRVKU PRO ZÁVĚSNÉ WC (PRO 2 MNOŽSTVÍ SPLACHOVÁNÍ – 3 A 6 L) PLASTOVÉ, BÍLÉ – OVLÁDÁNÍ ZEPŘEDU 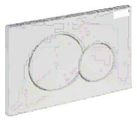 – ZÁCHODOVÉ SEDÁTKO DUROPLASTOVÉ S POKLOPEM (BÍLÉ), NEREZOVÉ ÚCHYTY	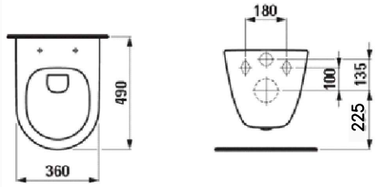 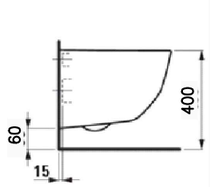 Obrázek s příkladem 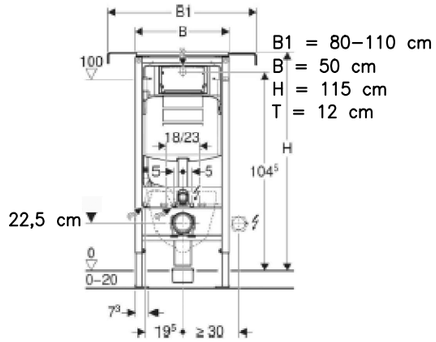	1
WCZi v.=460	– ZÁVĚSNÁ ZÁCHODOVÁ MÍSA S HLUBOKÝM SPLACHOVÁNÍM – PRO TĚLESNĚ POSTIŽENÉ (INVALIDNÍ) MÍSA KERAMICKÁ, BÍLÁ BARVA DÉLKA KLOZETU 700 MM, ŠÍŘKA 360 MM KERAMICKÉ ZÁVĚSNÉ WC HANDICAP – VÝŠKA HORNÍ HRANY WC MÍSY ~440–450 MM NAD ČISTOU PODLAHOU VÝŠKA HORNÍ HRANY SEDÁTKA INVALIDNÍ WC MÍSY = 460 MM NAD ČISTOU PODLAHOU ! ODPAD HORIZONTÁLNÍ VE VÝŠCE ~265 MM NAD ČISTOU PODLAHOU (OSA VÝVODU HANDICAP KLOZETU) – ZÁVĚSNÁ WC MÍSA HANDICAP UCHYCENÁ K SAMONOSNÉMU MONTÁŽNÍMU PRVKU S OCEL. RÁMEM TYPOVÉMU PRO ZÁVĚSNÉ ZÁCHODOVÉ MÍSY S VYLOŽENÍM 700 MM ! MONTÁŽNÍ PRVEK VČETNĚ UPEVŇOVACÍHO MATERIÁLU, MONTÁŽNÍ PRVEK SE SPLACHOVACÍ NÁDRŽKOU PRO DVOJÍ MNOŽSTVÍ SPLACHOVÁNÍ – 3 A 6 LITRŮ KOTVENÍ SAMONOSNÉHO MONTÁŽNÍHO PRVKU DO PODLAHY A DO STĚNY SOUČÁSTÍ MONTÁŽNÍHO PRVKU BUDE INTEGROVANÝ ROHOVÝ VENTIL, NA KTERÝ BUDE NAPOJEN ROZVOD SV – SOUPRAVA PRO TLUMENÍ HLUKU – STAVEBNÍ SOUPRAVA PRO PŘEDSTĚNOVOU MONTÁŽ + VEŠKERÝ UPEVŇOVACÍ MATERIÁL PRO SPOLEHLIVOU MONTÁŽ – ODDÁLENÉ OVLÁDACÍ SPLACHOVACÍ PNEUMATICKÉ TLAČÍTKO PRO 2 MNOŽSTVÍ SPLACHOVÁNÍ – (3 A 6 LITRŮ) PLASTOVÉ, BÍLÉ – OVLÁDÁNÍ ZEPŘEDU – KRYCÍ DESKA PRO ZAKRYTÍ SERVISNÍHO OTVORU KE SPLACHOVACÍ NÁDRŽCE (PLASTOVÁ, BÍLÁ) – ZÁCHODOVÉ SEDÁTKO DUROPLASTOVÉ BEZ POKLOPU, BEZBARIÉROVÉ (BÍLÉ), ZESÍLENÉ PANTY A DORAZY (KOMPATIBILNÍ SE ZÁCHODOVOU MÍSOU) VÝŠKOVÁ ÚROVEŇ HORNÍ HRANY SEDÁTKA ZÁCHODOVÉ MÍSY = 460 MM NAD PODLAHOU ! ČELNÍ STĚNA KLOZETU VE VZDÁLENOSTI 700 MM OD STĚNY UMÍSTĚNÍ INVALIDNÍHO WC MUSÍ SPLNIT VEŠKERÉ POŽADAVKY VYHLÁŠKY č. 398/2009 Sb. O OBECNÝCH TECHNICKÝCH POŽADAVCÍCH ZABEZPEČUJÍCÍCH BEZBARIÉROVÉ UŽÍVÁNÍ STAVEB ! POPIS INVALIDNÍCH MADEL U BEZBARIÉROVÉHO WC VIZ TABULKA ZAŘIZ. PŘEDMĚTŮ A VÝTOK. ARMATUR – LIST č. 15	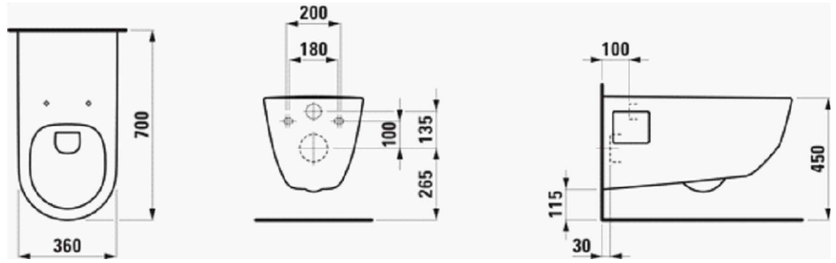 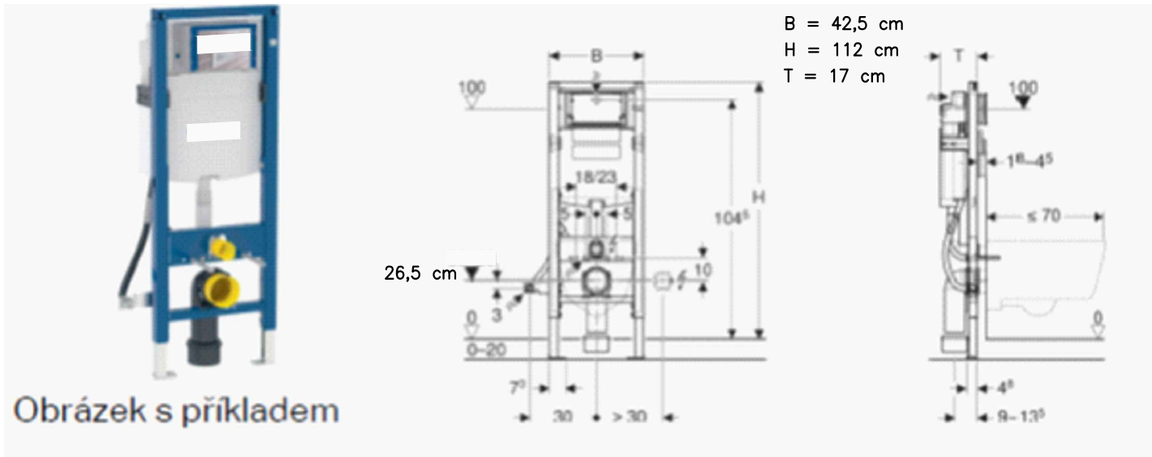	1

TABULKA ZAŘIZOVACÍCH PŘEDMĚTŮ A VÝTOKOVÝCH ARMATUR

LIST č. 2

OZNAČENÍ VE VÝKRESE	POPIS SESTAVY	DOPLŇUJÍCÍ INFORMACE, ROZMĚRY, OBRÁZKY, APOD.	POČET SESTAV
VLZ	– KERAMICKÁ ZÁVĚSNÁ VÝLEVKA S PLASTOVOU MŘÍŽKOU, BÍLÁ BARVA – ODPAD DN 100 ŠÍŘKA 435 MM, DÉLKA 510 MM VÝŠKOVÁ ÚROVEŇ HORNÍ HRANY ZÁVĚSNÉ VÝLEVKY = 400 MM NAD ČISTOU PODLAHOU ODPAD HORIZONTÁLNÍ VE VÝŠCE 225 MM NAD ČISTOU PODLAHOU (OSA VÝVODU ZÁVĚSNÉ VÝLEVKY) – ZÁVĚSNÁ VÝLEVKA UCHYCENÁ K SAMONOSNÉMU MONTÁŽNÍMU PRVKU S OCEL. RÁMEM – TYPOVÉMU PRO ZÁVĚSNÉ VÝLEVKY, MONT. PRVEK VČETNĚ UPEVŇOVACÍHO MATERIÁLU, MONTÁŽNÍ PRVEK SE SPLACHOVACÍ NÁDRŽKOU PRO DVOJÍ MNOŽSTVÍ SPLACHOVÁNÍ – 3 A 6 LITRŮ KOTVENÍ SAMONOSNÉHO MONTÁŽNÍHO PRVKU DO PODLAHY A DO STĚNY SOUČÁSTÍ MONTÁŽNÍHO PRVKU BUDE INTEGROVANÝ ROHOVÝ VENTIL, NA KTERÝ BUDE NAPOJEN ROZVOD SV – SOUPRAVA PRO TLUMENÍ HLUKU – STAVEBNÍ SOUPRAVA PRO PŘEDSTĚNOVOU MONTÁŽ + VEŠKERÝ UPEVŇOVACÍ MATERIÁL PRO SPOLEHLIVOU MONTÁŽ – OVLÁDACÍ TLAČÍTKO K MONTÁŽNÍMU PRVKU PRO ZÁVĚSNOU VÝLEVKU (PRO 2 MNOŽSTVÍ SPLACHOVÁNÍ – 3 A 6 L) V LESKLÉM CHROMOVÉM PROVEDENÍ – OVLÁDÁNÍ ZEPŘEDU – VODOVODNÍ BATERIE: NÁSTĚNNÁ PÁKOVÁ SMĚŠOVACÍ BATERIE (NAD VÝLEVKU) S VÝTOKOVÝM OTOČNÝM RAMENEM DÉLKY 300 MM ROZTEČ 150 MM, PROVEDENÍ CHROM, KERAMICKÁ KARTUŠ VÝŠKA OSAZENÍ NÁSTĚNEK PRO NÁSTĚNNOU SMĚŠOVACÍ BATERII VÝLEVKY: V.=~875 MM NAD ČISTOU PODLAHOU	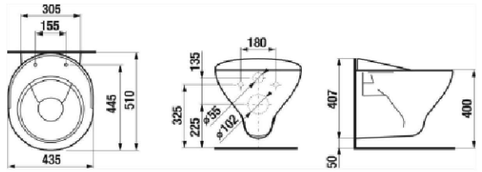 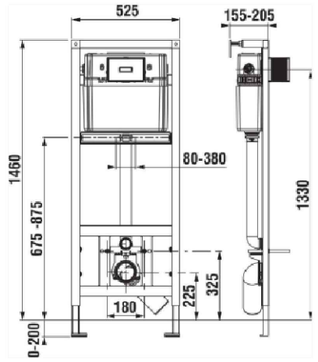 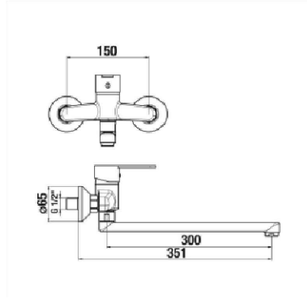	4
D	DŘEZ NEREZOVÝ KUCHYŇSKÝ (DŘEZ BUDE SOUČÁSTÍ DODÁVKY KUCHYŇSKÉ LINKY – DODÁ STAVBA) SOUČÁSTÍ KOMPLETU DŘEZU BUDE: – DŘEZOVÁ ZÁPACHOVÁ UZÁVĚRKA – SIFON DN 50 PŘIPOJENÍ 6/4"– SIFON V PLASTOVÉM PROVEDENÍ – ODPADNÍ DŘEZOVÝ VENTIL 6/4" – VENTIL Z NEREZ. OCELI, VČETNĚ GUMOVÉ ZÁTKY S KROUŽKEM HORNÍ HRANA DŘEZU (DLE VÝŠKY PRACOVNÍ DESKY KUCH. LINKY) VODOVODNÍ BATERIE: DŘEZOVÁ STOJÁNKOVÁ PÁKOVÁ BATERIE S OTOČNÝM VÝTOKOVÝM RAMÍNKEM DÉLKY 210 MM, PROVEDENÍ CHROM 2x ROHOVÝ VENTIL S FILTREM DN 15 (G1/2" x G3/8"), POVRCH CHROM, ROHOVÝ VENTIL S REGULAČNÍ FUNKCÍ VÝŠKA OSAZENÍ NÁSTĚNEK V.=~600 MM NAD ČISTOU PODLAHOU, ROZTEČ = ~150 MM 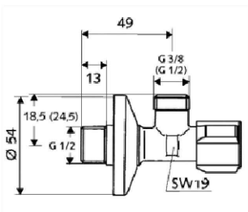	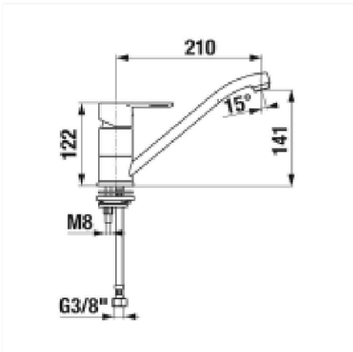 	3

TABULKA ZAŘIZOVACÍCH PŘEDMĚTŮ A VÝTOKOVÝCH ARMATUR

LIST č.
3

OZNAČENÍ VE VÝKRESE	POPIS SESTAVY	DOPLŇUJÍCÍ INFORMACE, ROZMĚRY, OBRÁZKY, APOD.	POČET SESTAV
UM	– KERAMICKÉ UMÝVÁTKO – ŠÍŘKA 450 MM, HLOUBKA 340 MM, VÝŠKA 145 MM – BÍLÁ BARVA UMÝVÁTKO S OTVOREM PRO BATERII UPROSTŘED, UMÝVÁTKO S PŘEPADEM VÝŠKA HORNÍ HRANY UMÝVÁTKA = 850 MM NAD ČISTOU PODLAHOU ODPAD DN 40 VE VÝŠCE ~580 MM NAD ČISTOU PODLAHOU (OSA VÝVODU) – UMYVADLOVÁ VÝPUSŤ – SOUČÁST DODÁVKY VODOVODNÍ BATERIE (VIZ POPIS VODOVODNÍ BATERIE) – ZÁPACHOVÁ UZÁVĚRKA – UMYVADLOVÝ SIFON LAHVOVÝ / MODERNÍ VZHLED – PROVEDENÍ CHROM – INSTALAČNÍ SADA PRO UMÝVÁTKO, UPEVŇOVACÍ MATERIÁL PRO SPOLEHLIVOU MONTÁŽ – VODOVODNÍ BATERIE: UMYVADLOVÁ STOJÁNKOVÁ PÁKOVÁ TŘÍCESTNÁ BATERIE S MONTÁŽNÍM SYSTÉM EASY–FIX, VČETNĚ VYPOUŠTĚCÍHO UMYVADLOVÉHO UZÁVĚRU/VÝPUSTĚ A TÁHLA (= BATERIE PRO OTEVŘENOU INSTALACI K PRŮTOKOVÉMU OHŘÍVAČI SE TŘEMI PŘIPOJOVACÍMI FLEXI HADIČKAMI) VČETNĚ 3 KS OHEBNÝCH TLAKOVÝCH SANITÁRNÍCH HADIC S NEREZ OPLETEM PRO PŘIPOJENÍ – 1x ROHOVÝ VENTIL S FILTREM DN 15 (G1/2" x G3/8"), POVRCH CHROM, ROHOVÝ VENTIL S REGULAČNÍ FUNKCÍ VÝŠKA OSAZENÍ V.=~550 MM NAD ČISTOU PODLAHOU, CCA 75 MM VPRAVO OD OSY UMYVADLA 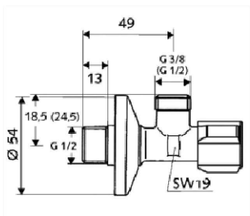	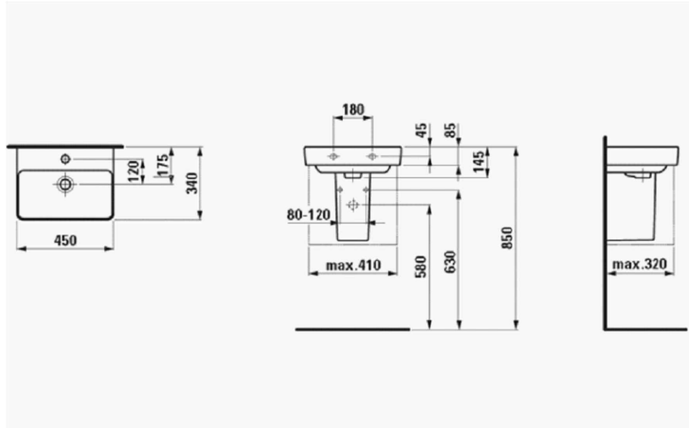 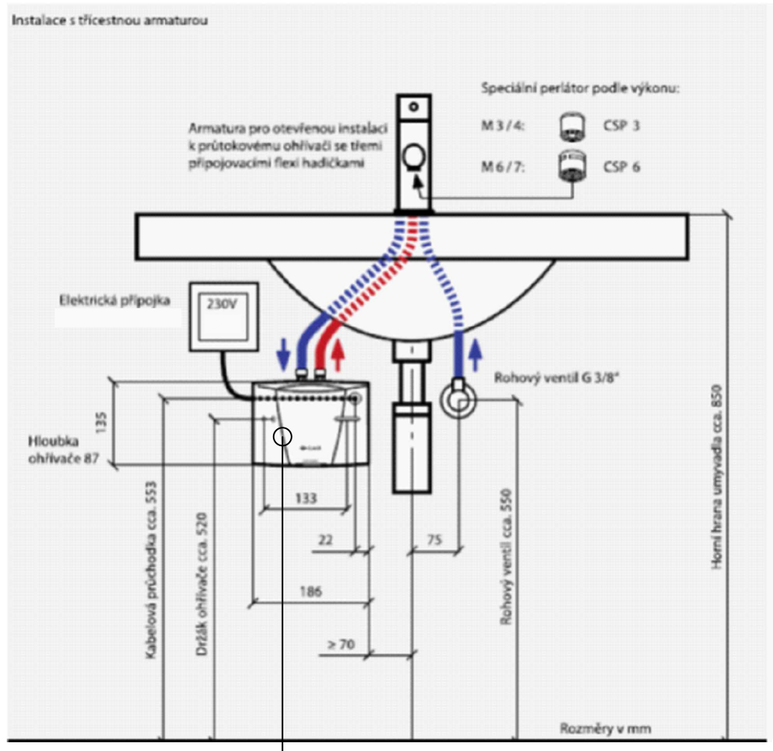 EL. PRŮTOKOVÝ OHŘÍVAČ BEZTLAKOVÁ INSTALACE (3,5kW/230V~) TŘÍDA ENERGETICKÉ ÚČINNOSTI "A" VČETNĚ SPECIÁLNÍ STOJÁNKOVÉ NÍZKOTLAKÉ PÁKOVÉ BATERIE (KOMPLETNÍ DODÁVKA) PO UMÍSTĚN POD UMÝVÁTKEM	2

OZNAČENÍ VE VÝKRESE	POPIS SESTAVY	DOPLŇUJÍCÍ INFORMACE, ROZMĚRY, OBRÁZKY, APOD.	POČET SESTAV
U1	– KERAMICKÉ UMYVADLO – ŠÍŘKA 550 MM, HLOUBKA 380 MM, VÝŠKA 175 MM – BÍLÁ BARVA UMYVADLO S OTVOREM PRO BATERII UPROSTŘED, UMYVADLO S PŘEPADEM VÝŠKA HORNÍ HRANY UMYVADLA = 850 MM NAD ČISTOU PODLAHOU ODPAD DN 40 VE VÝŠCE ~530 MM NAD ČISTOU PODLAHOU (OSA VÝVODU) – UMYVADLOVÁ VÝPUSŤ – CLICK CLACK – PROVEDENÍ CHROM, PŘIPOJENÍ 5/4" – ZÁPACHOVÁ UZÁVĚRKA – UMYVADLOVÝ SIFON LAHVOVÝ / MODERNÍ VZHLED – PROVEDENÍ CHROM – INSTALAČNÍ SADA PRO UMYVADLO, UPEVŇOVACÍ MATERIÁL PRO SPOLEHLIVOU MONTÁŽ – VODOVODNÍ BATERIE: UMYVADLOVÁ STOJÁNKOVÁ PÁKOVÁ BATERIE BEZ AUTOMATICKÉ VÝPUSTI, VÝŠKA VÝTOKU 98 MM, DÉLKA VÝTOKU 123 MM (VELIKOST M), KOVOVÁ RUKOJEŤ, KERAMICKÁ KARTUŠE, ÚSPORNÝ PERLÁTOR ODOLNÝ PROTI USAZOVÁNÍ VODNÍHO KAMENE, POVRCH BATERIE CHROM, PRŮTOK ~ 5 l/min (při tlaku 3 bar) VČETNĚ 2 KS OHEBNÝCH TLAKOVÝCH SANITÁRNÍCH HADIC S NEREZ OPLETEM PRO PŘIPOJENÍ BATERIE – 2x ROHOVÝ VENTIL S FILTREM DN 15 (G1/2" x G3/8"), POVRCH CHROM, ROHOVÝ VENTIL S REGULAČNÍ FUNKCÍ VÝŠKA OSAZENÍ NÁSTĚNEK V.=~600 MM NAD ČISTOU PODLAHOU, ROZTEČ = ~100–120 MM 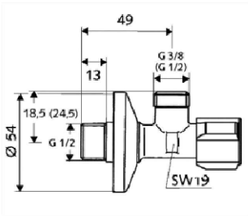	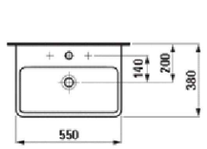 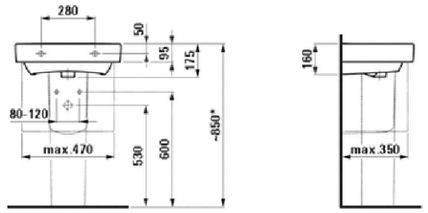 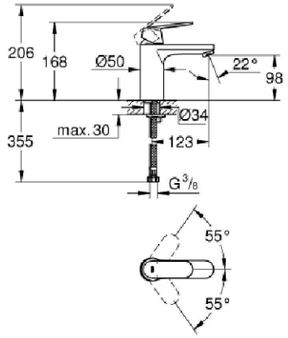	2
U2	– KERAMICKÉ UMYVADLO – ŠÍŘKA 600 MM, HLOUBKA 380 MM, VÝŠKA 175 MM – BÍLÁ BARVA UMYVADLO S OTVOREM PRO BATERII UPROSTŘED, UMYVADLO S PŘEPADEM VÝŠKA HORNÍ HRANY UMYVADLA = 850 MM NAD ČISTOU PODLAHOU ODPAD DN 40 VE VÝŠCE ~530 MM NAD ČISTOU PODLAHOU (OSA VÝVODU) – UMYVADLOVÁ VÝPUSŤ – CLICK CLACK – PROVEDENÍ CHROM, PŘIPOJENÍ 5/4" – ZÁPACHOVÁ UZÁVĚRKA – UMYVADLOVÝ SIFON LAHVOVÝ / MODERNÍ VZHLED – PROVEDENÍ CHROM – INSTALAČNÍ SADA PRO UMYVADLO, UPEVŇOVACÍ MATERIÁL PRO SPOLEHLIVOU MONTÁŽ – VODOVODNÍ BATERIE: UMYVADLOVÁ STOJÁNKOVÁ PÁKOVÁ BATERIE BEZ AUTOMATICKÉ VÝPUSTI, VÝŠKA VÝTOKU 98 MM, DÉLKA VÝTOKU 123 MM (VELIKOST M), KOVOVÁ RUKOJEŤ, KERAMICKÁ KARTUŠE, ÚSPORNÝ PERLÁTOR ODOLNÝ PROTI USAZOVÁNÍ VODNÍHO KAMENE, POVRCH BATERIE CHROM, PRŮTOK ~ 5 l/min (při tlaku 3 bar) VČETNĚ 2 KS OHEBNÝCH TLAKOVÝCH SANITÁRNÍCH HADIC S NEREZ OPLETEM PRO PŘIPOJENÍ BATERIE – 2x ROHOVÝ VENTIL S FILTREM DN 15 (G1/2" x G3/8"), POVRCH CHROM, ROHOVÝ VENTIL S REGULAČNÍ FUNKCÍ VÝŠKA OSAZENÍ NÁSTĚNEK V.=~600 MM NAD ČISTOU PODLAHOU, ROZTEČ = ~100–120 MM 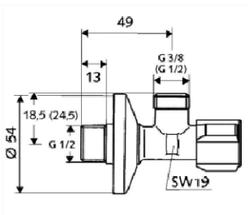	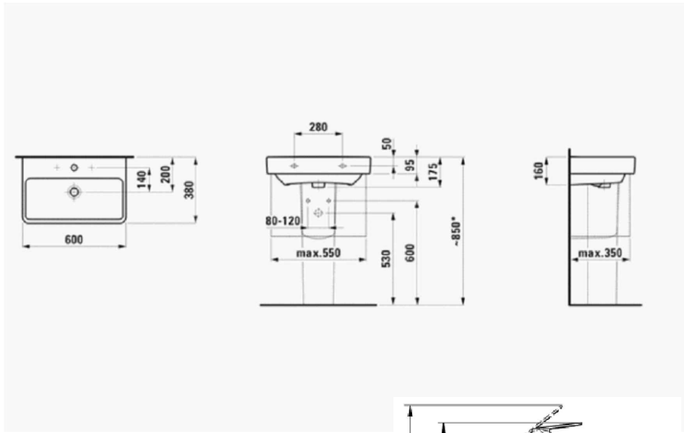 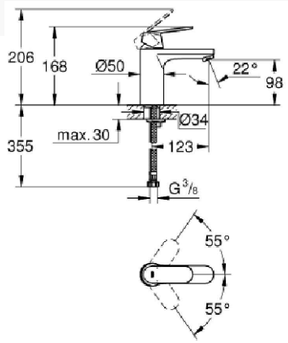	3

TABULKA ZAŘIZOVACÍCH PŘEDMĚTŮ A VÝTOKOVÝCH ARMATUR

OZNAČENÍ VE VÝKRESE	POPIS SESTAVY	DOPLŇUJÍCÍ INFORMACE, ROZMĚRY, OBRÁZKY, APOD.	POČET SESTAV
U3	– KERAMICKÉ UMYVADLO – ŠÍŘKA 600 MM, HLOUBKA 380 MM, VÝŠKA 175 MM – BÍLÁ BARVA UMYVADLO S OTVOREM PRO BATERII UPROSTŘED, UMYVADLO S PŘEPADEM VÝŠKA HORNÍ HRANY UMYVADLA = 850 MM NAD ČISTOU PODLAHOU ODPAD DN 40 VE VÝŠCE ~530 MM NAD ČISTOU PODLAHOU (OSA VÝVODU) – UMYVADLOVÁ VÝPUSŤ – SOUČÁST DODÁVKY VODOVODNÍ BATERIE (VIZ POPIS VODOVODNÍ BATERIE) – ZÁPACHOVÁ UZÁVĚRKA – UMYVADLOVÝ SIFON LAHVOVÝ / MODERNÍ VZHLED – PROVEDENÍ CHROM – INSTALAČNÍ SADA PRO UMYVADLO, UPEVŇOVACÍ MATERIÁL PRO SPOLEHLIVOU MONTÁŽ – VODOVODNÍ BATERIE: UMYVADLOVÁ STOJÁNKOVÁ PÁKOVÁ TŘÍCESTNÁ BATERIE S MONTÁŽNÍM SYSTÉM EASY–FIX, VČETNĚ VYPOUŠTĚCÍHO UMYVADLOVÉHO UZÁVĚRU/VÝPUSTĚ A TÁHLA (= BATERIE PRO OTEVŘENOU INSTALACI K PRŮTOKOVÉMU OHŘÍVAČI SE TŘEMI PŘIPOJOVACÍMI FLEXI HADIČKAMI) VČETNĚ 3 KS OHEBNÝCH TLAKOVÝCH SANITÁRNÍCH HADIC S NEREZ OPLETEM PRO PŘIPOJENÍ – 1x ROHOVÝ VENTIL S FILTREM DN 15 (G1/2" x G3/8"), POVRCH CHROM, ROHOVÝ VENTIL S REGULAČNÍ FUNKCÍ VÝŠKA OSAZENÍ V.=~550 MM NAD ČISTOU PODLAHOU, CCA 75 MM VPRAVO OD OSY UMYVADLA 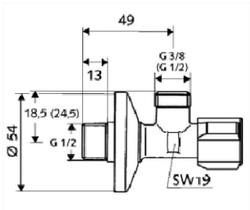	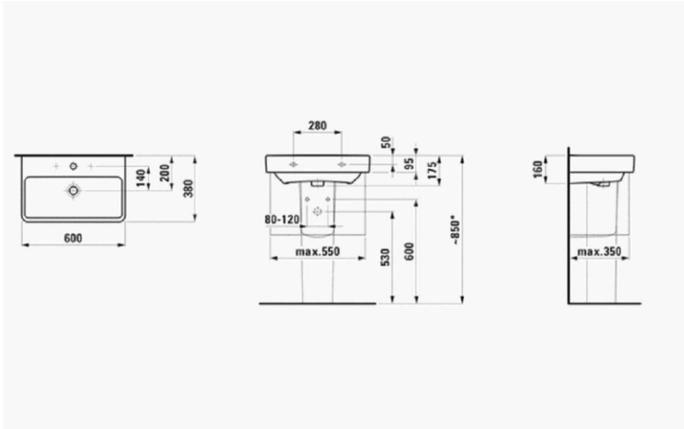 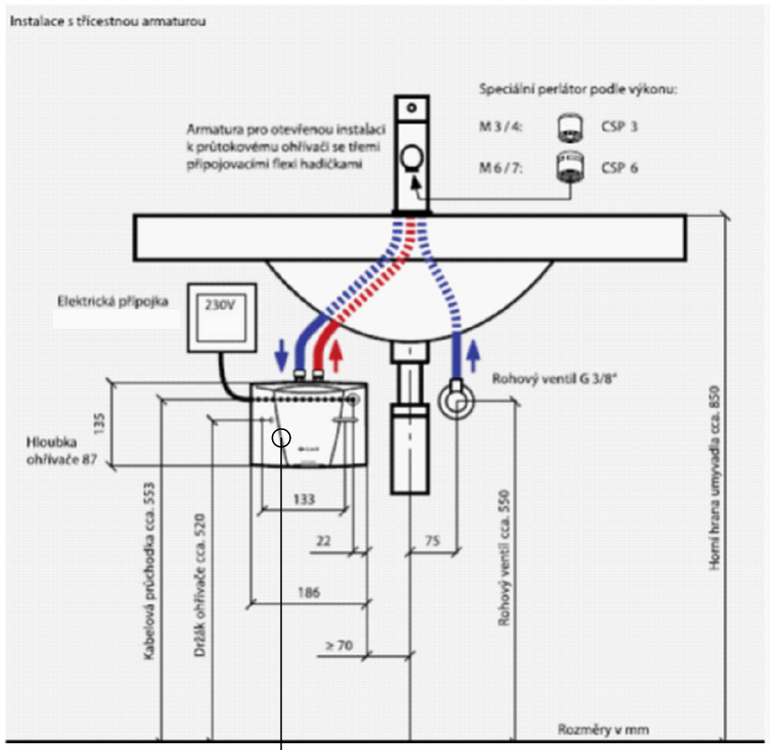 EL. PRŮTOKOVÝ OHŘÍVAČ BEZTLAKOVÁ INSTALACE (3,5kW/230V~) TŘÍDA ENERGETICKÉ ÚČINNOSTI "A" VČETNĚ SPECIÁLNÍ STOJÁNKOVÉ NÍZKOTLAKÉ PÁKOVÉ BATERIE (KOMPLETNÍ DODÁVKA) PO UMÍSTĚN POD UMYVADLEM	1

OZNAČENÍ VE VÝKRESE	POPIS SESTAVY	DOPLŇUJÍCÍ INFORMACE, ROZMĚRY, OBRÁZKY, APOD.	POČET SESTAV
U4	– KERAMICKÉ UMYVADLO – ŠÍŘKA 700 MM, HLOUBKA 465 MM, VÝŠKA 175 MM – BÍLÁ BARVA UMYVADLO S OTVOREM PRO BATERII UPROSTŘED, UMYVADLO S PŘEPADEM VÝŠKA HORNÍ HRANY UMYVADLA = 850 MM NAD ČISTOU PODLAHOU ODPAD DN 40 VE VÝŠCE ~530 MM NAD ČISTOU PODLAHOU (OSA VÝVODU) – UMYVADLOVÁ VÝPUSŤ – CLICK CLACK – PROVEDENÍ CHROM, PŘIPOJENÍ 5/4" – ZÁPACHOVÁ UZÁVĚRKA – UMYVADLOVÝ SIFON LAHVOVÝ / MODERNÍ VZHLED – PROVEDENÍ CHROM – INSTALAČNÍ SADA PRO UMYVADLO, UPEVŇOVACÍ MATERIÁL PRO SPOLEHLIVOU MONTÁŽ – VODOVODNÍ BATERIE: UMYVADLOVÁ STOJÁNKOVÁ PÁKOVÁ BATERIE BEZ AUTOMATICKÉ VÝPUSTI, VÝŠKA VÝTOKU 98 MM, DÉLKA VÝTOKU 123 MM (VELIKOST M), KOVOVÁ RUKOJEŤ, KERAMICKÁ KARTUŠE, ÚSPORNÝ PERLÁTOR ODOLNÝ PROTI USAZOVÁNÍ VODNÍHO KAMENE, POVRCH BATERIE CHROM, PRŮTOK ~ 5 l/min (při tlaku 3 bar) VČETNĚ 2 KS OHEBNÝCH TLAKOVÝCH SANITÁRNÍCH HADIC S NEREZ OPLETEM PRO PŘIPOJENÍ BATERIE – 2x ROHOVÝ VENTIL S FILTREM DN 15 (G1/2" x G3/8"), POVRCH CHROM, ROHOVÝ VENTIL S REGULAČNÍ FUNKCÍ VÝŠKA OSAZENÍ NÁSTĚNEK V.=~580 MM NAD ČISTOU PODLAHOU, ROZTEČ = ~100–120 MM 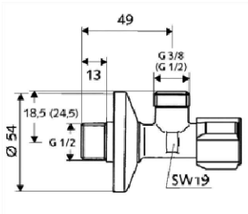	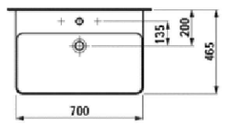 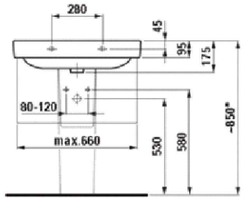 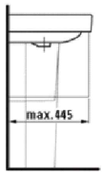 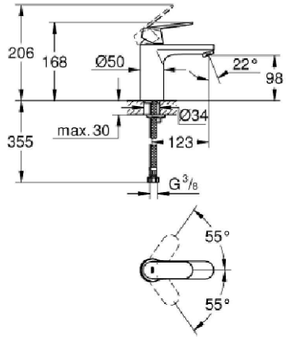 	1
UV	– KERAMICKÉ UMYVADLO VESTAVNÉ – ŠÍŘKA 560 MM, HLOUBKA 420 MM, VÝŠKA 210 MM – BÍLÁ BARVA UMYVADLO S PŘEPADEM, UMYVADLO VESTAVNÉ DO INTERIÉROVÉ DESKY (INTERIÉROVÁ DESKA PRO UMYVADLA VIZ PD INTERIÉRU, PŘÍP. VIZ STAVEBNÍ ČÁST) VÝŠKA HORNÍ HRANY UMYVADLA = cca 850 MM NAD ČISTOU PODLAHOU ODPAD DN 40 VE VÝŠCE ~530 MM NAD ČISTOU PODLAHOU (OSA VÝVODU) – UMYVADLOVÁ VÝPUSŤ – CLICK CLACK – PROVEDENÍ CHROM, PŘIPOJENÍ 5/4" – ZÁPACHOVÁ UZÁVĚRKA – UMYVADLOVÝ SIFON LAHVOVÝ / MODERNÍ VZHLED – PROVEDENÍ CHROM – INSTALAČNÍ SADA (MONTÁŽNÍ SET) PRO UMYVADLO, UPEVŇOVACÍ MATERIÁL PRO SPOLEHLIVOU MONTÁŽ – VODOVODNÍ BATERIE: UMYVADLOVÁ STOJÁNKOVÁ PÁKOVÁ BATERIE BEZ AUTOMATICKÉ VÝPUSTI, VÝŠKA VÝTOKU 201 MM, DÉLKA VÝTOKU 163 MM (VELIKOST XL), KOVOVÁ RUKOJEŤ, KERAMICKÁ KARTUŠE, ÚSPORNÝ PERLÁTOR ODOLNÝ PROTI USAZOVÁNÍ VODNÍHO KAMENE, PERLÁTOR UMOŽŇUJÍCÍ NASTAVENÍ PROUDU VODY, POVRCH BATERIE CHROM, PRŮTOK ~ 5 l/min (při tlaku 3 bar) VČETNĚ 2 KS OHEBNÝCH TLAKOVÝCH SANITÁRNÍCH HADIC S NEREZ OPLETEM PRO PŘIPOJENÍ BATERIE – 2x ROHOVÝ VENTIL S FILTREM DN 15 (G1/2" x G3/8"), POVRCH CHROM, ROHOVÝ VENTIL S REGULAČNÍ FUNKCÍ VÝŠKA OSAZENÍ NÁSTĚNEK V.=~580 MM NAD ČISTOU PODLAHOU, ROZTEČ = 120 MM 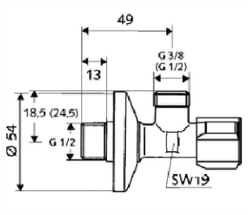	 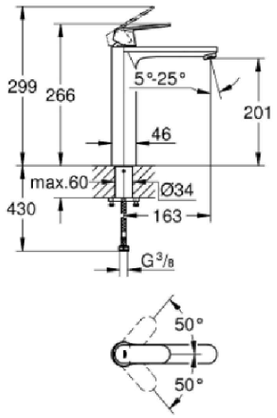 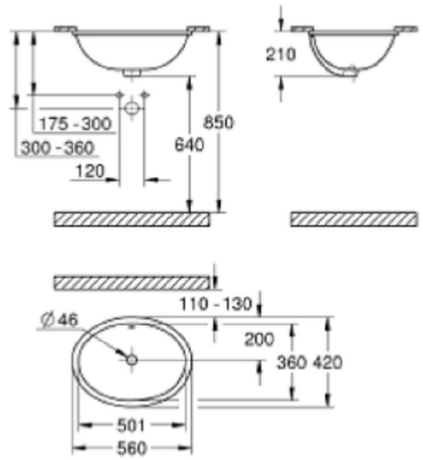 	6

TABULKA ZAŘIZOVACÍCH PŘEDMĚTŮ A VÝTOKOVÝCH ARMATUR

OZNAČENÍ VE VÝKRESE	POPIS SESTAVY	DOPLŇUJÍCÍ INFORMACE, ROZMĚRY, OBRÁZKY, APOD.	POČET SESTAV
U5	– KERAMICKÉ UMYVADLO – ŠÍŘKA 700 MM, HLOUBKA 465 MM, VÝŠKA 175 MM – BÍLÁ BARVA UMYVADLO S OTVOREM PRO BATERII UPROSTŘED, UMYVADLO S PŘEPADEM VÝŠKA HORNÍ HRANY UMYVADLA = 850 MM NAD ČISTOU PODLAHOU ODPAD DN 40 VE VÝŠCE ~530 MM NAD ČISTOU PODLAHOU (OSA VÝVODU) – UMYVADLOVÁ VÝPUSŤ – SOUČÁST DODÁVKY VODOVODNÍ BATERIE (VIZ POPIS VODOVODNÍ BATERIE) – ZÁPACHOVÁ UZÁVĚRKA – UMYVADLOVÝ SIFON LAHVOVÝ / MODERNÍ VZHLED – PROVEDENÍ CHROM – INSTALAČNÍ SADA PRO UMYVADLO, UPEVŇOVACÍ MATERIÁL PRO SPOLEHLIVOU MONTÁŽ – VODOVODNÍ BATERIE: UMYVADLOVÁ STOJÁNKOVÁ PÁKOVÁ TŘÍCESTNÁ BATERIE S MONTÁŽNÍM SYSTÉM EASY–FIX, VČETNĚ VYPOUŠTĚCÍHO UMYVADLOVÉHO UZÁVĚRU/VÝPUSTĚ A TÁHLA (= BATERIE PRO OTEVŘENOU INSTALACI K PRŮTOKOVÉMU OHŘÍVAČI SE TŘEMI PŘIPOJOVACÍMI FLEXI HADIČKAMI) VČETNĚ 3 KS OHEBNÝCH TLAKOVÝCH SANITÁRNÍCH HADIC S NEREZ OPLETEM PRO PŘIPOJENÍ – 1x ROHOVÝ VENTIL S FILTREM DN 15 (G1/2" x G3/8"), POVRCH CHROM, ROHOVÝ VENTIL S REGULAČNÍ FUNKCÍ VÝŠKA OSAZENÍ V.=~550 MM NAD ČISTOU PODLAHOU, CCA 75 MM VPRAVO OD OSY UMYVADLA 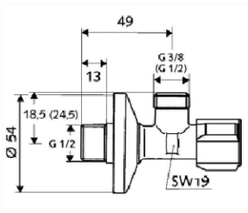 	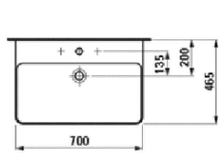 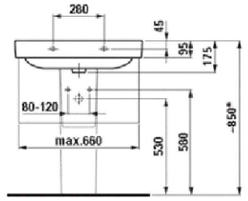 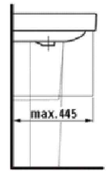 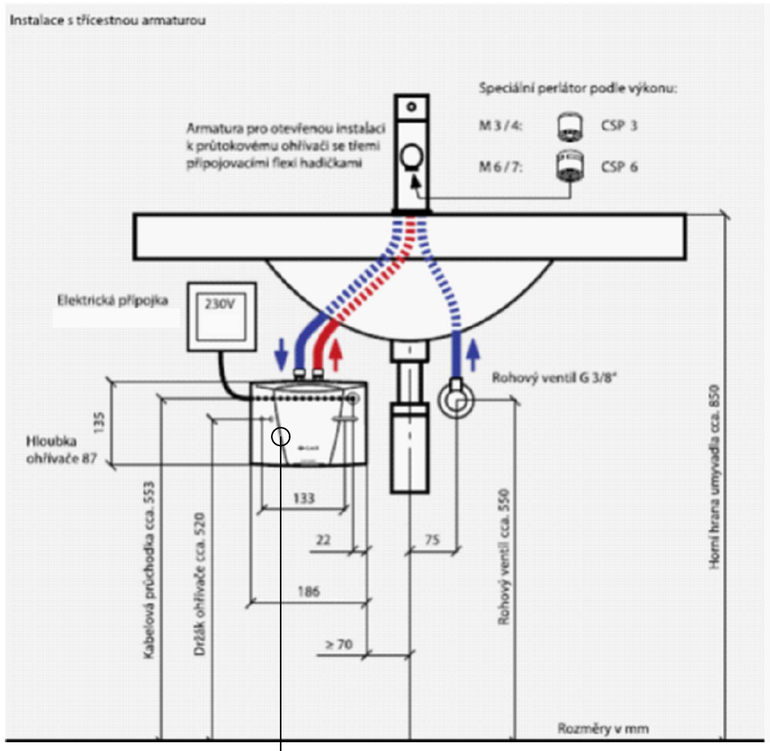 EL. PRŮTOKOVÝ OHŘÍVAČ BEZTLAKOVÁ INSTALACE (3,5kW/230V~) TŘÍDA ENERGETICKÉ ÚČINNOSTI "A" VČETNĚ SPECIÁLNÍ STOJÁNKOVÉ NÍZKOTLAKÉ PÁKOVÉ BATERIE (KOMPLETNÍ DODÁVKA) PO UMÍSTĚN POD UMYVADLEM	2

TABULKA ZAŘIZOVACÍCH PŘEDMĚTŮ A VÝTOKOVÝCH ARMATUR

LIST č.
8

OZNAČENÍ VE VÝKRESE	POPIS SESTAVY	DOPLŇUJÍCÍ INFORMACE, ROZMĚRY, OBRÁZKY, APOD.	POČET SESTAV
Ui v.=800	– KERAMICKÉ UMYVADLO PRO TĚLESNĚ POSTIŽENÉ (BEZBARIÉROVÉ) ŠÍŘKA 650 MM, HLOUBKA 550 MM, VÝŠKA 190 MM – BÍLÁ BARVA UMYVADLO S OTVOREM PRO STOJÁNKOVOU BATERII UPROSTŘED, UMYVADLO S PŘEPADEM VÝŠKA HORNÍ HRANY UMYVADLA = 800 MM NAD ČISTOU PODLAHOU OSA VTOKU SIFONU (VTOKU OD POTRUBÍ Z UMYVADLA) VE VÝŠCE ~575 MM NAD ČISTOU PODLAHOU – UMYVADLOVÁ VÝPUSŤ BEZ UZAVÍRÁNÍ, PŘIPOJENÍ 5/4" – PROVEDENÍ CHROM – UMYVADLOVÁ ZÁPACHOVÁ UZÁVĚRKA PODOMÍTKOVÁ K UMYVADLU PRO TĚLESNĚ POSTIŽENÉ Závitové šroubení: 5/4" Rozměr: DN50/40 Materiál: – krycí deska – pochromovaný plast – odtokový oblouk – pochromovaná mosaz – pro podomítkovou montáž – výškově nastavitelný – INSTALAČNÍ SADA PRO UMYVADLO, UPEVŇOVACÍ MATERIÁL PRO SPOLEHLIVOU MONTÁŽ – VODOVODNÍ BATERIE: UMYVADLOVÁ STOJÁNKOVÁ PÁKOVÁ BATERIE BEZ AUTOMATICKÉ VÝPUSTI, VČETNĚ PRODLOUŽENÉ PÁKY (INVALIDNÍ OVLÁDÁNÍ), VÝŠKA 181 MM, DÉLKA VÝTOKU 140 MM, KERAMICKÁ KARTUŠ, ÚSPORNÝ PERLÁTOR ODOLNÝ PROTI USAZOVÁNÍ VODNÍHO KAMENE, POVRCH BATERIE CHROM PRŮTOK (PŘI TLAKU 3 BAR) = ~5,7 l/min VČETNĚ 2 KS OHEBNÝCH TLAKOVÝCH SANITÁRNÍCH HADIC S NEREZ OPLETEM PRO PŘIPOJENÍ BATERIE – 2x ROHOVÝ VENTIL S FILTREM DN 15 (G1/2" x G3/8"), POVRCH CHROM, ROHOVÝ VENTIL S REGULAČNÍ FUNKCÍ VÝŠKA OSAZENÍ NÁSTĚNEK V.=~575 MM NAD ČISTOU PODLAHOU, ROZTEČ = ~300 MM POZN.: HORNÍ HRANA UMYVADLA VE VÝŠCE 800 MM NAD PODLAHOU ! UMÍSTĚNÍ INVALIDNÍHO UMYVADLA MUSÍ SPLNIT VEŠKERÉ POŽADAVKY VYHLÁŠKY č. 398/2009 Sb. O OBECNÝCH TECHNICKÝCH POŽADAVCÍCH ZABEZPEČUJÍCÍCH BEZBARIÉROVÉ UŽÍVÁNÍ STAVEB POPIS INVALIDNÍCH MADEL U BEZBARIÉROVÉHO UMYVADLA VIZ TABULKA ZAŘIZ. PŘEDMĚTŮ A VÝTOK. ARMATUR – LIST č.15	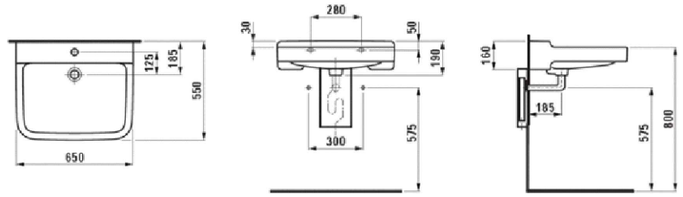 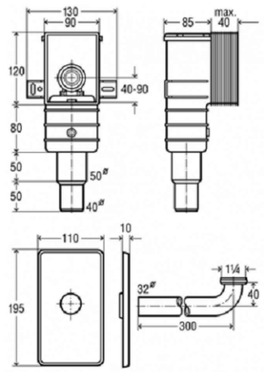 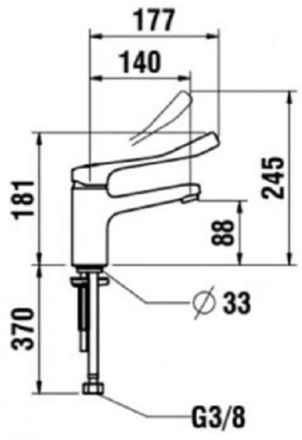 	1

TABULKA ZAŘIZOVACÍCH PŘEDMĚTŮ A VÝTOKOVÝCH ARMATUR

OZNAČENÍ VE VÝKRESE	POPIS SESTAVY	DOPLŇUJÍCÍ INFORMACE, ROZMĚRY, OBRÁZKY, APOD.	POČET SESTAV
P	– KERAMICKÝ PISOÁR S RADAROVÝM SPLACHOVAČEM – NAPÁJENÍ 24 V DC (NAPÁJENÍ Z NAP. ZDROJE 24V DC) PISOÁR ŠÍŘKY 305 MM, HLOUBKY 340 MM, VÝŠKY 535 MM – BÍLÁ BARVA PŘEDNÍ VYSTRČENÁ HRANA PISOÁRU BUDE UMÍSTĚNA VE VÝŠCE 650 MM NAD ČISTOU PODLAHOU ODPAD DN 50 VE VÝŠCE ~400 MM NAD ČISTOU PODLAHOU (OSA VÝVODU) VÝŠKA OSAZENÍ VODOVODNÍ NÁSTĚNKY V.=~355 MM NAD ČISTOU PODLAHOU PODLAŽÍ, A 50 MM VLEVO OD OSY PISOÁRU (PŘI POHLEDU NA PISOÁR) SPECIFIKACE DODÁVKY PISOÁRU: (KERAMICKÝ PISOÁR S RADAROVÝM SPLACHOVAČEM NA MONTÁŽNÍ LIŠTĚ, ELEKTROMAGNETICKÝ VENTIL, PROPOJOVACÍ HADICE, ROHOVÝ VENTIL S FILTREM A ZPĚTNOU KLAPKOU, VTOKOVÁ ARMATURA S TĚSNĚNÍM, SIFON, ÚCHYTOVÁ SADA, MONTÁŽNÍ ŠABLONA) PARAMETRY PISOÁRU: PRŮTOK 18 l/min, ÚSPORNÉ SPLACHOVÁNÍ 1 LITREM VODY, JEDNODUCHÁ MONTÁŽ PODLE MONTÁŽNÍ ŠABLONY, CELÝ SPLACHOVACÍ SYSTÉM JE UMÍSTĚNÝ ZA PISOÁREM, REAGUJE POUZE NA POUŽITÍ PISOÁRU (VYHODNOCUJE ZMĚNY, KE KTERÝM DOCHÁZÍ UVNITŘ PISOÁRU PŘI PRŮTOKU KAPALINY), DOBA SPLACHOVÁNÍ JE NASTAVITELNÁ OD 0,5 DO 15,5 SEKUNDY, NASTAVENÍ PARAMETRŮ POMOCÍ DÁLKOVÉHO OVLADAČE BEZ NUTNOSTI DEMONTÁŽE PISOÁRU (AKUSTICKÁ INDIKACE NASTAVOVÁNÍ), SAMOČINNÉ SPLÁCHNUTÍ PO 6 HODINÁCH OD POSLEDNÍHO SEPNUTÍ VENTILU, MOŽNOST REGULACE PRŮTOKU VODY ROHOVÝM VENTILEM, PO SPLÁCHNUTÍ PROVEDE SPLACHOVAČ KRÁTKÉ DOPLNĚNÍ VODY DO SIFONU NA PŘÍVOD VODY K JEDNOTLIVÉMU PISOÁRU ČI SESTAVĚ PISOÁRŮ MUSÍ BÝT UMÍSTĚNA KONTROLOVATELNÁ ZPĚTNÁ ARMATURA ! – NEREZOVÉ SÍTKO DO PISOÁRU – NAPÁJECÍ ZDROJ 24 V DC – UMÍSTĚNÝ V KAŽDÉ MÍSTNOSTI S PISOÁRY (DLE JEDNOTLIVÝCH PŮDORYSŮ VODOVODU) V BUDOVĚ BUDOU OSAZENY CELKEM 4 KS NAPÁJECÍCH ZDROJŮ (VŽDY 1 KS V MÍSTNOSTI 0.15, 0.06b, 1.13 A 2.07) (INSTALAČNÍ KABELÁŽ OD NAPÁJECÍHO ZDROJE KE KAŽDÉMU PISOÁRU BUDE SOUČÁSTÍ DODÁVKY PROFESE ELEKTRO) TECHNICKÉ ÚDAJE (NAPÁJECÍ ZDROJ 230V AC/24V DC): DRUH: NA STĚNU MECHANICKÉ ROZMĚRY: 140 X 100 X 60 MM VÝSTUPNÍ NAPĚTÍ: STAB. 24V DC KRYTÍ: IP 55 NAPÁJENÍ SPLACHOVAČŮ PISOÁRŮ: MAX. 5 VENTILŮ NAPÁJECÍ NAPĚTÍ: 230V AC/50Hz 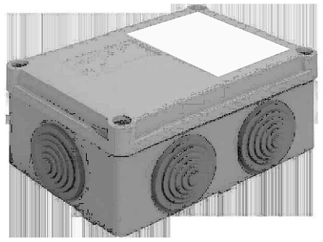 NAPÁJECÍ ZDROJ BUDE ZAPUŠTĚNÝ VE STĚNĚ, VE VÝŠCE DLE JEDNOTLIVÝCH PŮDORYSŮ (MIMO DOSAH NÁVŠTĚVNÍKŮ MÍSTNOSTI S PISOÁRY), INSTALACI PROVÉST DLE DOPORUČENÍ VÝROBCE !	 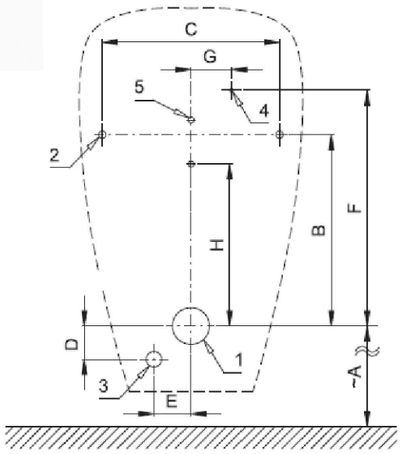 |	A	B	C	D	E	F	G	H | |---|---|---|---|---|---|---|---|---| | [mm] | 400 | 260 | 240 | 45 | 50 | 320 | 55 | 220 | CS 1 - odpadní potrubí Ø 50 mm 2 - vstup vody do pisoáru 3 - přívod vody G1/2" 4 - napájecí kabel 24 V DC 5 - otvory pro uchycení elektroniky EN 1 - waste pipeline Ø 50 mm 2 - water supply 3 - water inlet G1/2" 4 - power supply 24 V DC 5 - holes for electronics mounting 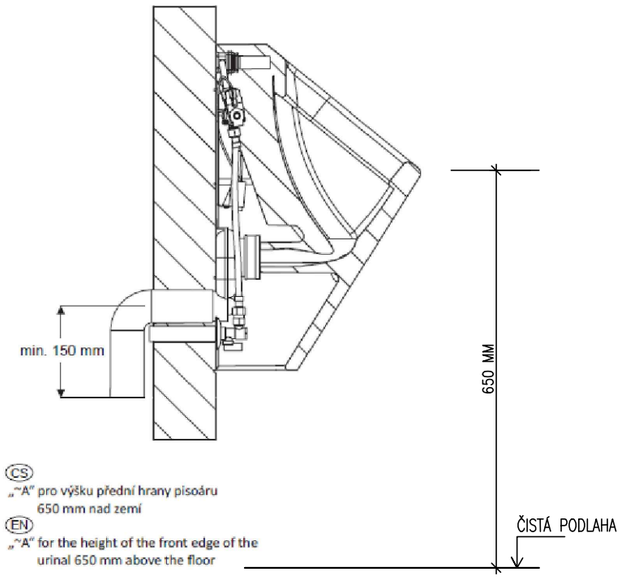 CS „~A" pro výšku přední hrany pisoáru 650 mm nad zemí EN „~A" for the height of the front edge of the urinal 650 mm above the floor	5

TABULKA ZAŘIZOVACÍCH PŘEDMĚTŮ A VÝTOKOVÝCH ARMATUR

OZNAČENÍ VE VÝKRESE	POPIS SESTAVY	DOPLŇUJÍCÍ INFORMACE, ROZMĚRY, OBRÁZKY, APOD.	POČET SESTAV
W DN15	VÝTOKOVÝ VENTIL DN 15 (G1/2"x3/4") SE ŠROUBENÍM PRO HADICI, SE ZPĚTNOU KLAPKOU A PŘIVZDUŠNĚNÍM (DLE ČSN EN 1717) TECHNICKÉ ÚDAJE: – MATERIÁL: MOSAZ S ATESTEM PRO PITNOU VODU – POVRCH: CHROM – PŘÍPOJKA: DN 15 G 1/2 VNĚJŠÍ ZÁVIT – VÝVOD: HADICOVÉ ŠROUBENÍ Ø 14,5 MM (DN 20 G 3/4 VNĚJŠÍ ZÁVIT) – JISTICÍ ZAŘÍZENÍ PODLE ČSN EN 1717: HD – CERTIFIKACE: PA–IX 28171/I, DIN–DVGW, ACS, Belgaqua, SVGW – TŘÍDA HLUKU: I (PŘI 100% PRŮTOKU) VÝTOKOVÝ VENTIL OSADIT VE VÝŠCE ~700–800 MM NAD PODLAHOU	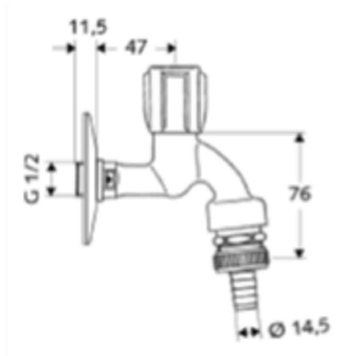	4
M	PŘÍPRAVA PRO NAPOJENÍ DOMOVNÍ MYČKY NÁDOBÍ – NÁSTĚNNÁ VODNÍ ZÁPACHOVÁ UZÁVĚRKA PRO MYČKU (SIFON ODTOK SVISLÝ DN 50) – PRAČKOVÝ VENTIL DN 15 (PRO MYČKU) – G1/2"x3/4", SE ZPĚTNOU A ZAVZDUŠŇOVACÍ ARMATUROU + ŠROUBENÍM PRO HADICI, CHROM (dle ČSN EN 1717) TECHNICKÉ ÚDAJE: – MATERIÁL: MOSAZ S ATESTEM PRO PITNOU VODU – POVRCH: CHROM – PŘÍPOJKA: DN 15 G 1/2 VNĚJŠÍ ZÁVIT – VÝVOD: HADICOVÉ ŠROUBENÍ Ø 14,5 MM (DN 20 G 3/4 VNĚJŠÍ ZÁVIT) – JISTICÍ ZAŘÍZENÍ PODLE ČSN EN 1717: HD – CERTIFIKACE: P–IX 007/I, DVGW, ACS, Belgaqua, SVGW – TŘÍDA HLUKU: I (PŘI 100% PRŮTOKU) VÝTOKOVÝ VENTIL OSADIT VE VÝŠCE ~600 MM NAD PODLAHOU	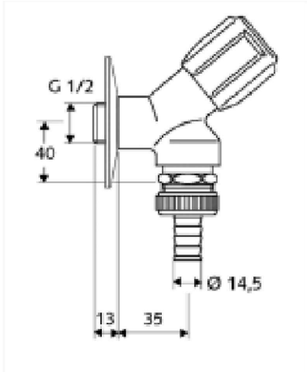	2
AP+S	PŘÍPRAVA PRO NAPOJENÍ DOMOVNÍ PRAČKY A DOMOVNÍ SUŠIČKY – PODOMÍTKOVÁ ZÁPACHOVÁ UZÁVĚRKA PRO PRAČKU A SUŠIČKU UMÍSTIT VEDLE BUDOUCÍ PRAČKY (=PŘÍPRAVA) PODOMÍTKOVÁ ZU URČENÁ PRO 2 SPOTŘEBIČE–ZU SE 2 PŘIPOJENÍMI (PRO PRAČKU A SUŠIČKU) – PRAČKOVÝ VENTIL DN 15 – G1/2"x3/4", SE ZPĚTNOU A ZAVZDUŠŇOVACÍ ARMATUROU + ŠROUBENÍM PRO HADICI, CHROM (dle ČSN EN 1717) TECHNICKÉ ÚDAJE: – MATERIÁL: MOSAZ S ATESTEM PRO PITNOU VODU – POVRCH: CHROM – PŘÍPOJKA: DN 15 G 1/2 VNĚJŠÍ ZÁVIT – VÝVOD: HADICOVÉ ŠROUBENÍ Ø 14,5 MM (DN 20 G 3/4 VNĚJŠÍ ZÁVIT) – JISTICÍ ZAŘÍZENÍ PODLE ČSN EN 1717: HD – CERTIFIKACE: P–IX 007/I, DVGW, ACS, Belgaqua, SVGW – TŘÍDA HLUKU: I (PŘI 100% PRŮTOKU) VÝTOKOVÝ VENTIL OSADIT VE VÝŠCE ~600 MM NAD PODLAHOU	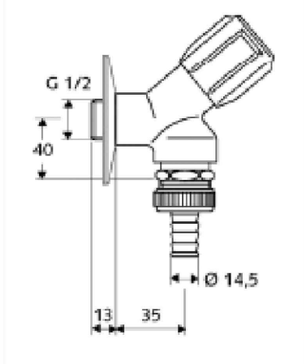	2

TABULKA ZAŘIZOVACÍCH PŘEDMĚTŮ A VÝTOKOVÝCH ARMATUR

OZNAČENÍ VE VÝKRESE	POPIS SESTAVY	DOPLŇUJÍCÍ INFORMACE, ROZMĚRY, OBRÁZKY, APOD.	POČET SESTAV
OŽ1	– LINOVÝ PODLAHOVÝ NEREZOVÝ ODVODŇOVACÍ ŽLAB VČETNĚ PP SIFONU S VELKÝM PRŮTOKEM ZÁKLADNÍ VLASTNOSTI: – NEREZOVÝ PODLAHOVÝ ŽLAB S OKRAJEM PRO PERFOROVANÝ ROŠT A S NASTAVITELNÝM LÍMCEM KE STĚNĚ (PRO OSAZENÍ PŘÍMO KE STĚNĚ) – MATERIÁL ŽLABU: NEREZOVÁ OCEL 2 MM AISI 304 – MATERIÁL SIFONU: POLYPROPYLEN – MECHANICKY ČISTITELNÝ SIFON AŽ POD ODPADNÍ TRUBKU – NASTAVITELNÝ VERTIKÁLNÍ LÍMEC PRO OBKLADY O SÍLE 6–12 MM – SIFON NAPEVNO SPOJEN SE ŽLABEM – 100% VODOTĚSNOST – SIFON SE SVĚMA KOMORAMI, VYSOKÝ PRŮTOK 60 – 68,8 l/s, VÝŠKA VODNÍ ZÁPACHOVÉ UZÁVĚRY = 50 MM – TŘÍDA ZATÍŽENÍ: K3 – 300 KG – ODTOKOVÉ POTRUBÍ DN 50 – DÉLKA PODLAHOVÉHO ODVODŇOVACÍHO ŽLABU = 750 MM, CELKOVÁ DÉLKA S LÍMCEM = 810 MM – ROŠT PRO LINIOVÝ PODLAHOVÝ ŽLAB (MATERIÁL: NEREZ. OCEL AISI 304, POVRCH: NEREZ LESK) – TŘÍDA ZATÍŽENÍ: K3 – 300 KG POZNÁMKY: PŘED OBJEDNÁNÍM ODVODŇOVACÍHO ŽLABU NUTNO PŘEDEM OMĚŘIT STAVEBNÍ PROSTORY – NIKY,... (SKUTEČNĚ PROVEDENÝ PROSTOR PRO SPRCHY) ! PODKLADNÍ KONSTRUKCE PRO ŽLAB VIZ STAVEBNÍ ČÁST – DODÁ STAVBA	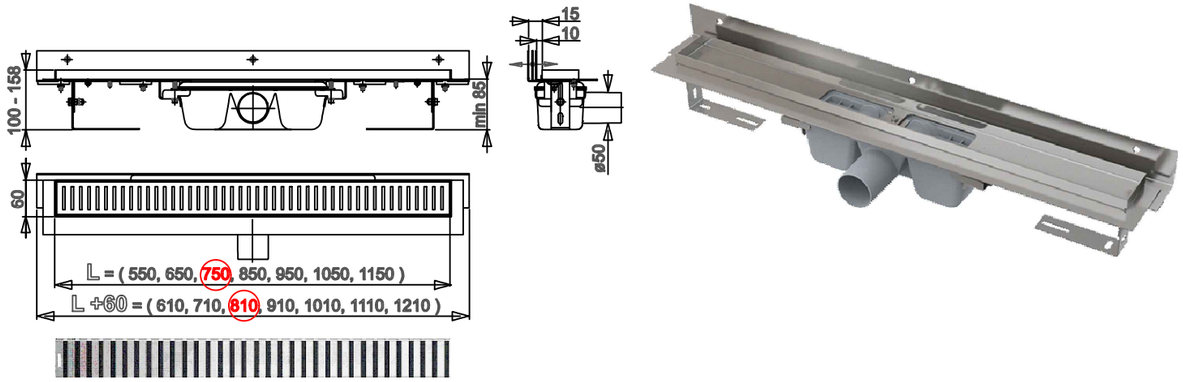	9
OŽ2	– LINOVÝ PODLAHOVÝ NEREZOVÝ ODVODŇOVACÍ ŽLAB VČETNĚ PP SIFONU S VELKÝM PRŮTOKEM ZÁKLADNÍ VLASTNOSTI: – NEREZOVÝ PODLAHOVÝ ŽLAB S OKRAJEM PRO PERFOROVANÝ ROŠT A S NASTAVITELNÝM LÍMCEM KE STĚNĚ (PRO OSAZENÍ PŘÍMO KE STĚNĚ) – MATERIÁL ŽLABU: NEREZOVÁ OCEL 2 MM AISI 304 – MATERIÁL SIFONU: POLYPROPYLEN – MECHANICKY ČISTITELNÝ SIFON AŽ POD ODPADNÍ TRUBKU – NASTAVITELNÝ VERTIKÁLNÍ LÍMEC PRO OBKLADY O SÍLE 6–12 MM – SIFON NAPEVNO SPOJEN SE ŽLABEM – 100% VODOTĚSNOST – SIFON SE SVĚMA KOMORAMI, VYSOKÝ PRŮTOK 60 – 68,8 l/s, VÝŠKA VODNÍ ZÁPACHOVÉ UZÁVĚRY = 50 MM – TŘÍDA ZATÍŽENÍ: K3 – 300 KG – ODTOKOVÉ POTRUBÍ DN 50 – DÉLKA PODLAHOVÉHO ODVODŇOVACÍHO ŽLABU = 950 MM, CELKOVÁ DÉLKA S LÍMCEM = 1010 MM – ROŠT PRO LINIOVÝ PODLAHOVÝ ŽLAB (MATERIÁL: NEREZ. OCEL AISI 304, POVRCH: NEREZ LESK) – TŘÍDA ZATÍŽENÍ: K3 – 300 KG POZNÁMKY: PŘED OBJEDNÁNÍM ODVODŇOVACÍHO ŽLABU NUTNO PŘEDEM OMĚŘIT STAVEBNÍ PROSTORY – NIKY,... (SKUTEČNĚ PROVEDENÝ PROSTOR PRO SPRCHY) ! PODKLADNÍ KONSTRUKCE PRO ŽLAB VIZ STAVEBNÍ ČÁST – DODÁ STAVBA	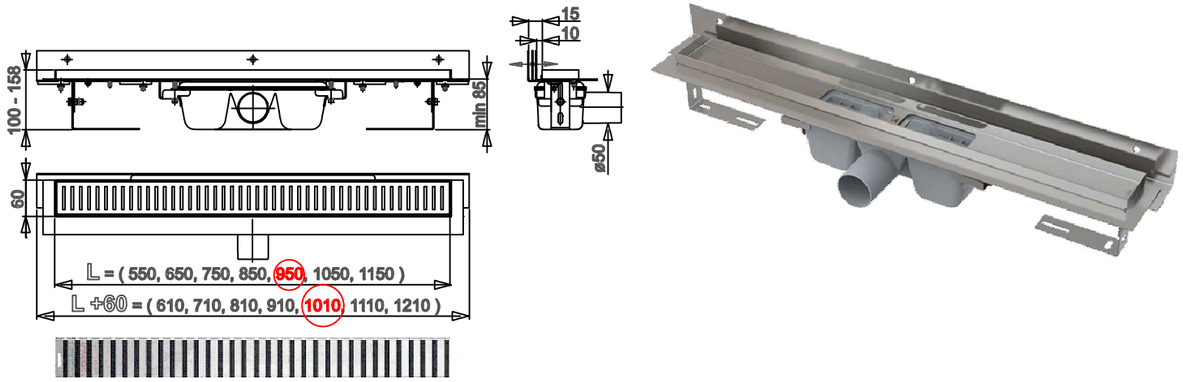	2
OŽ3	– LINOVÝ PODLAHOVÝ NEREZOVÝ ODVODŇOVACÍ ŽLAB VČETNĚ PP SIFONU S VELKÝM PRŮTOKEM ZÁKLADNÍ VLASTNOSTI: – NEREZOVÝ PODLAHOVÝ ŽLAB S OKRAJEM PRO PERFOROVANÝ ROŠT A S NASTAVITELNÝM LÍMCEM KE STĚNĚ (PRO OSAZENÍ PŘÍMO KE STĚNĚ) – MATERIÁL ŽLABU: NEREZOVÁ OCEL 2 MM AISI 304 – MATERIÁL SIFONU: POLYPROPYLEN – MECHANICKY ČISTITELNÝ SIFON AŽ POD ODPADNÍ TRUBKU – NASTAVITELNÝ VERTIKÁLNÍ LÍMEC PRO OBKLADY O SÍLE 6–12 MM – SIFON NAPEVNO SPOJEN SE ŽLABEM – 100% VODOTĚSNOST – SIFON SE SVĚMA KOMORAMI, VYSOKÝ PRŮTOK 60 – 68,8 l/s, VÝŠKA VODNÍ ZÁPACHOVÉ UZÁVĚRY = 50 MM – TŘÍDA ZATÍŽENÍ: K3 – 300 KG – ODTOKOVÉ POTRUBÍ DN 50 – DÉLKA PODLAHOVÉHO ODVODŇOVACÍHO ŽLABU = 650 MM, CELKOVÁ DÉLKA S LÍMCEM = 710 MM – ROŠT PRO LINIOVÝ PODLAHOVÝ ŽLAB (MATERIÁL: NEREZ. OCEL AISI 304, POVRCH: NEREZ LESK) – TŘÍDA ZATÍŽENÍ: K3 – 300 KG POZNÁMKY: PŘED OBJEDNÁNÍM ODVODŇOVACÍHO ŽLABU NUTNO PŘEDEM OMĚŘIT STAVEBNÍ PROSTORY – NIKY,... (SKUTEČNĚ PROVEDENÝ PROSTOR PRO SPRCHY) ! PODKLADNÍ KONSTRUKCE PRO ŽLAB VIZ STAVEBNÍ ČÁST – DODÁ STAVBA	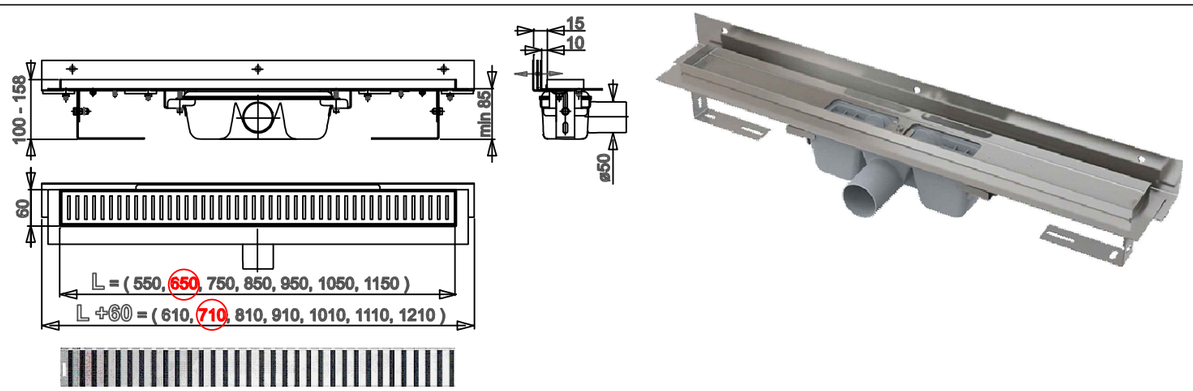	1

TABULKA ZAŘIZOVACÍCH PŘEDMĚTŮ A VÝTOKOVÝCH ARMATUR

OZNAČENÍ VE VÝKRESE	POPIS SESTAVY	DOPLŇUJÍCÍ INFORMACE, ROZMĚRY, OBRÁZKY, APOD.	POČET SESTAV
OŽ4	– LINOVÝ PODLAHOVÝ NEREZOVÝ ODVODŇOVACÍ ŽLAB VČETNĚ PP SIFONU S VELKÝM PRŮTOKEM ZÁKLADNÍ VLASTNOSTI: – NEREZOVÝ PODLAHOVÝ ŽLAB S OKRAJEM PRO PERFOROVANÝ ROŠT (PRO OSAZENÍ DO PROSTORU) – MATERIÁL ŽLABU: NEREZOVÁ OCEL 2 MM AISI 304 – MATERIÁL SIFONU: POLYPROPYLEN – MECHANICKY ČISTITELNÝ SIFON AŽ POD ODPADNÍ TRUBKU – SIFON NAPEVNO SPOJEN SE ŽLABEM – 100% VODOTĚSNOST – SIFON SE SVĚMA KOMORAMI, VYSOKÝ PRŮTOK 60 – 68,8 l/s, VÝŠKA VODNÍ ZÁPACHOVÉ UZÁVĚRY = 50 MM – TŘÍDA ZATÍŽENÍ: K3 – 300 KG – ODTOKOVÉ POTRUBÍ DN 50 – DÉLKA PODLAHOVÉHO ODVODŇOVACÍHO ŽLABU = 850 MM, CELKOVÁ DÉLKA S LÍMCEM = 910 MM – ROŠT PRO LINIOVÝ PODLAHOVÝ ŽLAB (MATERIÁL: NEREZ. OCEL AISI 304, POVRCH: NEREZ LESK) – TŘÍDA ZATÍŽENÍ: K3 – 300 KG POZNÁMKY: PODKLADNÍ KONSTRUKCE PRO ŽLAB VIZ STAVEBNÍ ČÁST – DODÁ STAVBA	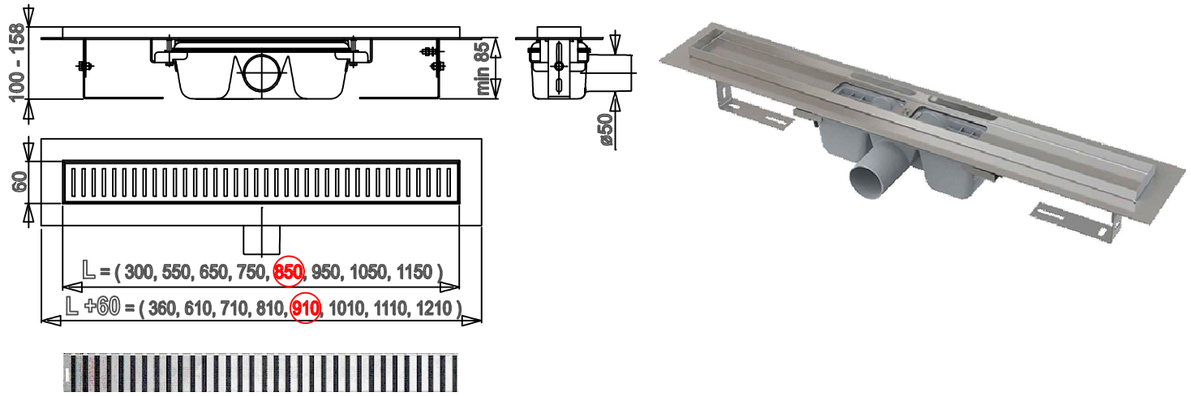	1
SB1	KOMPLETNÍ SPRCHOVÁ SADA/SET (DO SPRCH. PROSTORU) OBSAHUJÍCÍ: SET OBSAHUJE: – SADA PRO KOMPLETNÍ INSTALACI S AUTOMATICKÝM PŘEPÍNAČEM RUČNÍ SPRCHA/ HLAVOVÁ SPRCHA – UNIVERZÁLNÍ PODOMÍTKOVÉ TĚLESO SMARTBOX UNIVERSAL, 1/2" – HLAVOVÁ SPRCHA ø 210 MM, OTOČNÝ KLOUB – SPRCHOVÉ RAMENO DÉLKY 286 MM – RUČNÍ SPRCHA ø 100 MM (DVA PROUDY – 2 FUNKCE) – SPRCHOVÉ ODTOKOVÉ RAMENO – SPRCHOVÁ HADICE ROTAFLEX DÉLKY 1500 MM (1/2" x 1/2") TECHNICKÉ PARAMETRY: – PRŮMĚR BATERIE: 158 MM – PRŮMĚR RUČNÍ SPRCHY: 100 MM – PRŮMĚR HLAVOVÉ SPRCHY: 210 MM – VYLOŽENÍ HLAVOVÉ SPRCHY: 286 MM – DÉLKA SPRCHOVÉ HADICE: 1500 MM – PŘIPOJENÍ: G1/2" VÝKONOVÉ PARAMETRY: – PRŮTOK HLAVOVÉ SPRCHY: 8,5 l/min (PŘI TLAKU 3 bar) – viz průtoková charakteristika – PRŮTOK RUČNÍ SPRCHY: 3,5 l/min A 5,5 l/min (PŘI TLAKU 3 bar) – viz průtoková charakteristika BARVA: CHROM – RUČNÍ SPRCHA: 2 PROUDY – 2 FUNKCE (PROUD / DÉŠŤ) POZNÁMKY: ! POLOHA PODOMÍTKOVÉ BATERIE, RUČNÍ A HLAVOVÉ SPRCHY VE SPRCHOVÉM PROSTORU, MUSÍ BÝT PŘED MONTÁŽÍ PŘEDEM ODSOUHLASENA INVESTOREM A ARCHITEKTEM STAVBY ! ! VÝŠKOVÉ UMÍSTĚNÍ HLAVOVÉ SPRCHY NUTNO KOORDINOVAT S FINÁLNÍ VÝŠKOU STROPNÍHO PODHLEDU V DANÉM PROSTORU SPRCHY ! ! HLAVOVÁ SPRCHA V MÍSTNOSTI 1.29 (SPRCHA SPRÁVCE) BUDE UMÍSTĚNA KVŮLI NÍZKÉMU PODHLEDU VE VÝŠCE CCA 2100 MM = SPODNÍ LÍC "TALÍŘE" PEVNÉ HLAVOVÉ SPRCHY !	 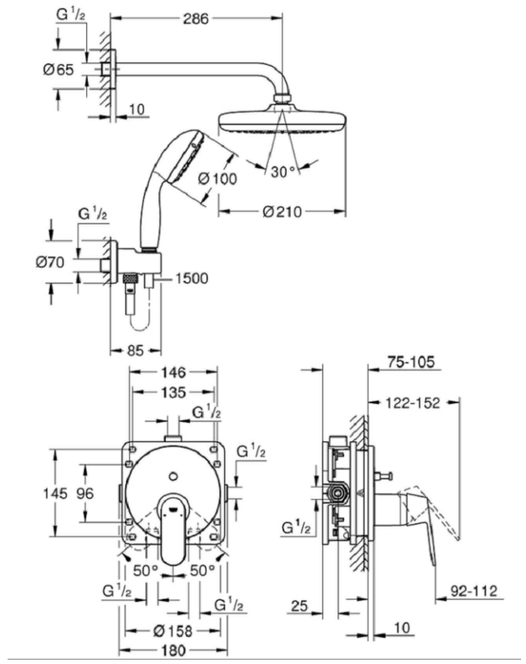 SCHÉMA VÝŠKOVÉHO USPOŘÁDÁNÍ: 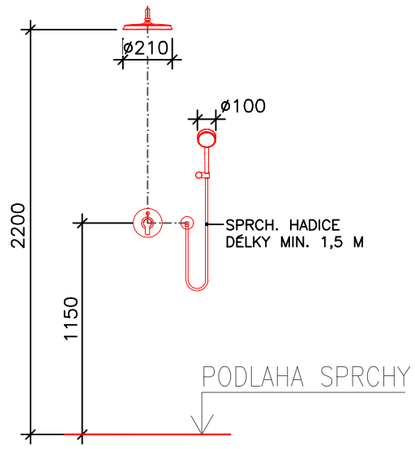 PRŮTOKOVÁ CHARAKTERISTIKA: 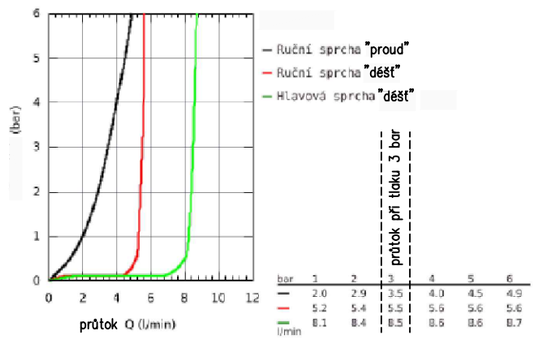	13

TABULKA ZAŘIZOVACÍCH PŘEDMĚTŮ A VÝTOKOVÝCH ARMATUR

OZNAČENÍ VE VÝKRESE	POPIS SESTAVY	DOPLŇUJÍCÍ INFORMACE, ROZMĚRY, OBRÁZKY, APOD.	POČET SESTAV
SPi	SPRCHOVÝ PROSTOR "INVALIDNÍ" – BEZBARIÉROVÝ (V MÍSTNOSTI 1.26) SPRCHOVÝ PROSTOR – BEZBARIÉROVÝ – PŮDORYSNÉHO ROZMĚRU MIN. 900x900 MM PODLAHA – KERAMICKÁ DLAŽBA (VIZ STAVEBNÍ ČÁST) PODLAHA SPÁDOVANÁ VE SKLONU MAX. 2% K PODLAHOVÉ VPUSTI PODLAHOVÁ VPUST S LEŽATÝM ODTOKEM DN 50 VČ. NEREZ. MŘÍŽKY – VIZ POPIS VP2 SPRCHOVÁ ZÁSTĚNA = ZÁVĚS + TYČ BUDE SOUČÁSTÍ DODÁVKY STAVBY (VIZ STAVEBNÍ ČÁST ČI PD INTERIÉRU) VODOVODNÍ BATERIE: – NÁSTĚNNÁ SPRCHOVÁ TERMOSTATICKÁ BATERIE PRO TĚLESNĚ POSTIŽENÉ, POVRCH. ÚPRAVA CHROM, PÁKOVÉ OVLÁDÁNÍ, ROZTEČ PŘÍVODŮ VODY = 150 MM (VÝŠKA PŘÍVODŮ VODY = 1000 MM NAD ČISTOU PODLAHOU) – SPRCHOVÁ SADA – RUČNÍ SPRCHA ø 130 MM SE 4 FUNKCEMI, SPRCHOVÁ HADICE DÉLKY 1,7 M, SPRCHOVÁ TYČ DÉLKY ~800 MM, MÝDELNÍK, POSUVNÝ DRŽÁK SPRCHY (POSUN NA TYČI), POVRCHOVÁ ÚPRAVA CHROM RUČNÍ SPRCHOVÁ HLAVICE MUSÍ UMOŽNIT UMÍSTĚNÍ V ROZMEZÍ 1000 – 1800 MM NAD PODLAHOU ! VÝŠKA OSAZENÍ NÁSTĚNNÉ VODOVODNÍ BATERIE V.=1000 MM NAD ČISTOU PODLAHOU ! NÁSTĚNNÁ BATERIE S PÁKOVÝM OVLÁDÁNÍM BUDE OSAZENA VE VZDÁLENOSTI 600 MM OD ROHU SPRCHOVÉHO KOUTU NA STĚNĚ KOLMÉ K SEDÁTKU ! PROVEDENÍ BEZBARIÉROVÉHO SPRCHOVÉHO PROSTORU MUSÍ SPLNIT VEŠKERÉ POŽADAVKY VYHLÁŠKY č. 398/2009 Sb. O OBECNÝCH TECHNICKÝCH POŽADAVCÍCH ZABEZPEČUJÍCÍCH BEZBARIÉROVÉ UŽÍVÁNÍ STAVEB POPIS INVALIDNÍCH MADEL A SEDÁTKA VE SPRCHOVÉM PROSTORU VIZ TABULKA ZAŘIZ. PŘEDMĚTŮ A VÝTOK. ARMATUR – LIST č.15	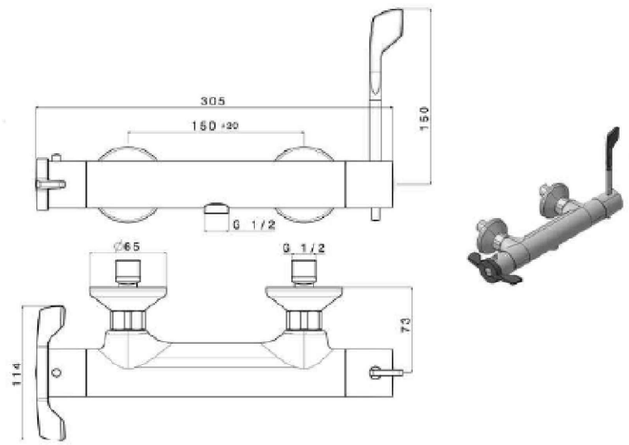 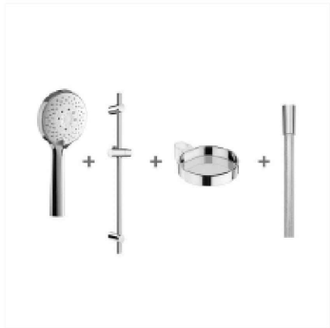	1
SP	SPRCHOVÝ PROSTOR (V MÍSTNOSTI 1.29) – SPRCHOVÁ VANIČKA ČTVERCOVÁ ~900x900 MM, VÝŠKA 30 MM, ODPADNÍ OTVOR ø 90 MM – LITÝ MRAMOR, BÍLÁ BARVA (SPRCHOVÁ VANIČKA S PROTISKLUZNÝM PROVEDENÍM !) – SIFON PRO SPRCHOVÉ VANIČKY (PRO ODPADNÍ OTVOR SPRCH. VANIČKY PRŮMĚRU 90 MM), S NEREZOVOU KRYTKOU PRŮMĚRU 113 MM, VYSOKÝ PRŮTOK 54 l/min, ODTOK DN 50, VČETNĚ MONTÁŽNÍHO PŘÍSLUŠENSTVÍ – DILATAČNÍ PÁSKA MEZI VANIČKU A STĚNY – SPRCHOVÉ DVEŘE – POPIS + DODÁVKA VIZ STAVEBNÍ ČÁST ČI PD INTERIÉRU (DODÁ STAVBA) – VODOVODNÍ BATERIE: KOMPLETNÍ SPRCHOVÁ SADA/SET (DO SPRCH. PROSTORU) – OZNAČENÝ V PD "SB1" – POPIS VIZ LIST č. 13 ! HLAVOVÁ SPRCHA V MÍSTNOSTI 1.29 (SPRCHA SPRÁVCE) BUDE UMÍSTĚNA KVŮLI NÍZKÉMU PODHLEDU VE VÝŠCE CCA 2100 MM NAD PODLAHOU = SPODNÍ LÍC "TALÍŘE" PEVNÉ HLAVOVÉ SPRCHY ! POZNÁMKY: PŘED OBJEDNÁNÍM KONKRÉTNÍ SPRCHOVÉ VANIČKY A SIFONU NUTNO PŘEDEM OMĚŘIT STAVEBNÍ NIKU (SKUTEČNĚ PROVEDENÝ PROSTOR PRO SPRCHU) ! HORNÍ HLAVOVOU SPRCHU OSADIT DO VÝŠKY ~2200 MM NAD ÚROVNÍ ("PODLAHOU") SPRCHOVÉ VANIČKY VÝŠKA OSAZENÍ BATERIE V.=1100 MM NAD PODLAHOU SPRCHOVÉ VANIČKY, ROZTEČ VÝVODŮ = 150 MM	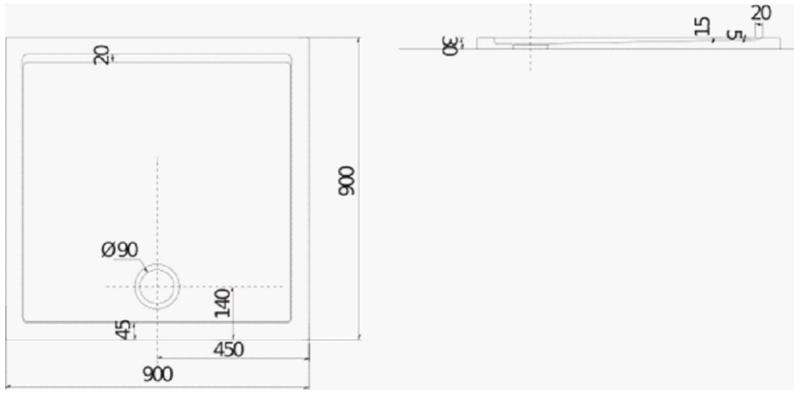 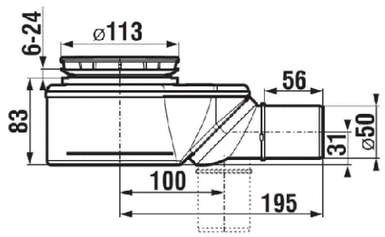	1

TABULKA ZAŘIZOVACÍCH PŘEDMĚTŮ A VÝTOKOVÝCH ARMATUR

OZNAČENÍ VE VÝKRESE	POPIS SESTAVY	POČET SESTAV
VP1 PODLAHOVÁ VPUST (VP1) ODTOK SVISLÝ DN 110	PLASTOVÁ PODLAHOVÁ VPUST S VELKÝM PRŮTOKEM, SE SVISLÝM ODTOKEM DN 110, S PEVNÝM IZOLAČNÍM LÍMCEM, S PLASTOVÝM VÝŠKOVĚ STAVITELNÝM NÁSTAVCEM S NEREZ. RÁMEM 145x145 MM A MŘÍŽKOU Z NEREZOVÉ OCELI 138x138MM, VPUST S VODNÍ ZÁPACHOVOU UZÁVĚRKOU, VPUST VČETNĚ SPECIÁLNÍ MECHANICKÉ ZÁPACHOVÉ UZÁVĚRKY – PŘI VYSCHNUTÍ VODY VPUST NEZAPÁCHÁ ! KAPACITA ODTOKU: 0,8 l/s VÝŠKA VODNÍHO UZÁVĚRU: 50 mm VČETNĚ SPEC. MECHANICKÉ ZÁPACHOVÉ UZÁVĚRKY – PACHOTĚSNOST I BEZ VODY V ZÁPACHOVÉ UZÁVĚRCE ! + PŘÍSLUŠNÁ IZOLAČNÍ SOUPRAVA NAPOJENÁ NA VODOTĚSNOU IZOLACI PODLAHY (DLE DRUHU PODLAHY) KONSTRUKCE VPUSTI MUSÍ ODPOVÍDAT SKLADBĚ DANÉ PODLAHY A MUSÍ BÝT DOKONALE HYDROIZOLOVÁNA VHODNOU IZOLAČNÍ SOUPRAVOU DOPORUČENOU VÝROBCEM VPUSTI V SOULADU S DANOU SKLADBOU PODLAHY	4
VP2 PODLAHOVÁ VPUST (VP2) ODTOK LEŽATÝ DN 50	PLASTOVÁ PODLAHOVÁ VPUST S LEŽATÝM ODTOKEM DN 50, S PEVNÝM IZOLAČNÍM LÍMCEM, S PLASTOVÝM VÝŠKOVĚ STAVITELNÝM NÁSTAVCEM S NEREZ. RÁMEM 121x121MM A MŘÍŽKOU Z NEREZOVÉ OCELI 115x115MM, VPUST S VODNÍ ZÁPACHOVOU UZÁVĚRKOU, VPUST VČETNĚ SPECIÁLNÍ MECHANICKÉ ZÁPACHOVÉ UZÁVĚRKY – PŘI VYSCHNUTÍ VODY VPUST NEZAPÁCHÁ ! KAPACITA ODTOKU: 0,5 l/s VÝŠKA VODNÍHO UZÁVĚRU: 50 mm VČETNĚ SPEC. MECHANICKÉ ZÁPACHOVÉ UZÁVĚRKY – PACHOTĚSNOST I BEZ VODY V ZÁPACHOVÉ UZÁVĚRCE ! + PŘÍSLUŠNÁ IZOLAČNÍ SOUPRAVA NAPOJENÁ NA VODOTĚSNOU IZOLACI PODLAHY (DLE DRUHU PODLAHY) KONSTRUKCE VPUSTI MUSÍ ODPOVÍDAT SKLADBĚ DANÉ PODLAHY A MUSÍ BÝT DOKONALE HYDROIZOLOVÁNA VHODNOU IZOLAČNÍ SOUPRAVOU DOPORUČENOU VÝROBCEM VPUSTI V SOULADU S DANOU SKLADBOU PODLAHY	2
M1	PEVNÉ INVALIDNÍ MADLO K WC – PROVEDENÍ NEREZ MADLO TVARU "L", VODOROVNÁ ČÁST MADLA DÉLKY 600 MM – VODOROVNOU ČÁST MADLA UMÍSTIT VE VÝŠCE 800 MM NAD PODLAHOU SVISLÁ ČÁST MADLA DÉLKY 700 MM (HORNÍ KONEC SVISLÉ ČÁSTI MADLA VE V. 1500 MM NAD PODLAHOU) MADLO UMÍSTIT TAK, ABY ZÁCHODOVOU MÍSU PŘESAHOVALO O 200 MM (TZN. SVISLÁ ČÁST L–MADLA VE VZDÁLENOSTI 900 MM OD VNITŘNÍHO ROHU MÍSTNOSTI U WC MÍSY) PEVNÉ MADLO UMÍSTĚNO VE VZÁJEMNÉ VZDÁLENOSTI 600 MM OD SKLOPNÉHO MADLA NA OPAČNÉ STRANĚ ZÁCHODOVÉ MÍSY PROVEDENÍ A UMÍSTĚNÍ MADLA MUSÍ SPLNIT VEŠKERÉ POŽADAVKY VYHLÁŠKY č. 398/2009 Sb. O OBECNÝCH TECHNICKÝCH POŽADAVCÍCH ZABEZPEČUJÍCÍCH BEZBARIÉROVÉ UŽÍVÁNÍ STAVEB	1
M2	SKLOPNÉ INVALIDNÍ MADLO K WC S DRŽÁKEM TOALET. PAPÍRU – PROVEDENÍ NEREZ MADLO DÉLKY 800 MM – MADLO UMÍSTIT VE VÝŠCE 800 MM NAD PODLAHOU SKLOPNÉ MADLO UMÍSTĚNO VE VZÁJEMNÉ VZDÁLENOSTI 600 MM OD PEVNÉHO MADLA NA DRUHÉ STRANĚ ZÁCHODOVÉ MÍSY PROVEDENÍ A UMÍSTĚNÍ MADLA MUSÍ SPLNIT VEŠKERÉ POŽADAVKY VYHLÁŠKY č. 398/2009 Sb. O OBECNÝCH TECHNICKÝCH POŽADAVCÍCH ZABEZPEČUJÍCÍCH BEZBARIÉROVÉ UŽÍVÁNÍ STAVEB	1
M3	PEVNÉ SVISLÉ MADLO UMÍSTĚNÉ VEDLE UMYVADLA PRO OSOBY SE SNÍŽENOU SCHOPNOSTÍ POHYBU SVISLÉ MADLO DÉLKY 600 MM – PROVEDENÍ NEREZ PROVEDENÍ A UMÍSTĚNÍ MADLA MUSÍ SPLNIT VEŠKERÉ POŽADAVKY VYHLÁŠKY č. 398/2009 Sb. O OBECNÝCH TECHNICKÝCH POŽADAVCÍCH ZABEZPEČUJÍCÍCH BEZBARIÉROVÉ UŽÍVÁNÍ STAVEB	1
M4	PEVNÉ MADLO DO SPRCHOVÉHO PROSTORU PRO OSOBY SE SNÍŽENOU SCHOPNOSTÍ POHYBU MADLO PŘÍMÉ (VODOROVNÉ) DÉLKY 600 MM – PROVEDENÍ NEREZ MADLO UMÍSTIT VE VÝŠCE 800 MM NAD PODLAHOU PROVEDENÍ A UMÍSTĚNÍ MADLA MUSÍ SPLNIT VEŠKERÉ POŽADAVKY VYHLÁŠKY č. 398/2009 Sb. O OBECNÝCH TECHNICKÝCH POŽADAVCÍCH ZABEZPEČUJÍCÍCH BEZBARIÉROVÉ UŽÍVÁNÍ STAVEB	1
M5	PEVNÉ SVISLÉ MADLO DO SPRCHOVÉHO PROSTORU PRO OSOBY SE SNÍŽENOU SCHOPNOSTÍ POHYBU SVISLÉ MADLO DÉLKY 500 MM – PROVEDENÍ NEREZ MADLO UMÍSTIT VE VZDÁLENOSTI 900 MM OD ROHU SPRCH. KOUTU, DO VÝŠKY 900 MM (SPODEK MADLA), HORNÍ KONEC MADLA VE VÝŠCE 1400 MM NAD PODLAHOU PROVEDENÍ A UMÍSTĚNÍ MADLA MUSÍ SPLNIT VEŠKERÉ POŽADAVKY VYHLÁŠKY č. 398/2009 Sb. O OBECNÝCH TECHNICKÝCH POŽADAVCÍCH ZABEZPEČUJÍCÍCH BEZBARIÉROVÉ UŽÍVÁNÍ STAVEB	1
SS	SKLOPNÉ SEDÁTKO DO SPRCHY PRO OSOBY SE SNÍŽENOU SCHOPNOSTÍ POHYBU STANDARDNÍ PROVEDENÍ ROZMĚRU 450x450 MM – PLASTOVÝ SEDÁK BÍLÉ BARVY, KONSTRUKCE PROVEDENÍ NEREZ VÝŠKA SEDÁTKA 460 MM NAD PODLAHOU, SEDÁTKO OSADIT V OSOVÉ VZÁLENOSTI 600 MM OD ROHU SPRCH. KOUTU, ODSAZENÍ SEDÁTKA OD STĚNY 40 MM PROVEDENÍ A UMÍSTĚNÍ SEDÁTKA MUSÍ SPLNIT VEŠKERÉ POŽADAVKY VYHLÁŠKY č. 398/2009 Sb. O OBECNÝCH TECHNICKÝCH POŽADAVCÍCH ZABEZPEČUJÍCÍCH BEZBARIÉROVÉ UŽÍVÁNÍ STAVEB	1
PS	PNEUMATICKÉ SPLACHOVÁNÍ INVALIDNÍHO WC (ODDÁLENÉ TLAČÍTKO) – V DOSAHU OSOBY SEDÍCÍ NA ZÁCHODOVÉ MÍSE A PŘÍSTUPNÉ V DOSAHU Z VOZÍKU UMÍSTIT VE V. cca 1000 MM NAD PODLAHOU (MAX. VE VÝŠCE 1200 MM) UMÍSTĚNÍ ODDÁLENÉHO TLAČÍTKA MUSÍ SPLNIT VEŠKERÉ POŽADAVKY VYHLÁŠKY č. 398/2009 Sb. O OBECNÝCH TECHNICKÝCH POŽADAVCÍCH ZABEZPEČUJÍCÍCH BEZBARIÉROVÉ UŽÍVÁNÍ STAVEB	1

TABULKA ZAŘIZOVACÍCH PŘEDMĚTŮ A VÝTOKOVÝCH ARMATUR