R.P9

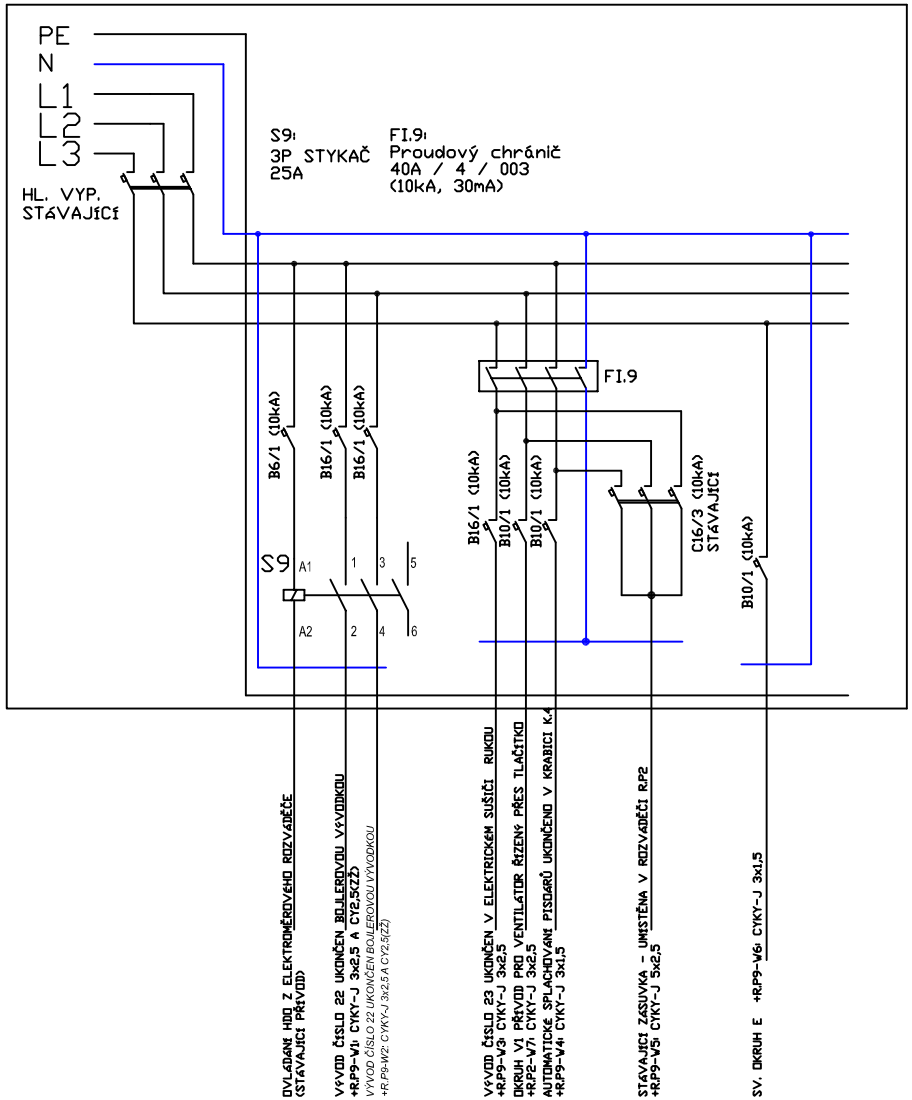

POZN.: V ROZVÁDĚČI R.P9 BUDOU VYMĚNĚNY JISTIČE A STYKAČE PRO SOUČASNÉ BOJLERY A OSVĚTLENÍ TOALET. DO ROZVÁDĚČE BUDE PŘIDÁN PROUDOVÝ CHRÁNIČ. PŘES TENTO CHRÁNIČ BUDE ZAPOJENA TAKÉ STÁVAJÍCÍ ZÁSUVKA V ROZVÁDĚČI 400V/16A.
V ROZVÁDĚČI BUDOU VYMĚNENY DVÍŘKA V PROVEDENÍ EI15DP1-SM (KOUŘEŤESTNÉ).
ZAPOJENÍ ROZVÁDĚČE, KTERÉ SE NETÝKÁ TOALET BUDE ZACHOVÁNO !

ZODP. PROJ.	L.HANUŠ		
VYPRACOVAL	Ing.L.HANUŠ, 602 453 892		
INVESTOR	Město Horažďovice, Mírové náměstí 1, 341 01 Horažďovice		
ST. ÚŘAD	Horažďovice	OBEC Horažďovice	
AKCE	*Rekonstrukce WC, ZŠ KOMENSKÉHO HORAŽĎOVICE - ELEKTROINSTALACE*	ZAK.Č.	
		FORMÁT 1x A4	
		DATUM 03/2017	
		STUPEŇ	
OBSAH	*SCHÉMA ROZVÁDĚČE R.P9*	MĚŘÍTKO	
		Č.výkr. 19	